PREFA

DACH
MOCNY JAK BYK!

PODRĘCZNIK PLANOWANIA

SYSTEMÓW ELEWACYJNYCH PREFA

SPIS TREŚCI

3 – 4 **WENTYLOWANA ELEWACJA NA RUSZCIE**

5 **OGÓLNE INFORMACJE NA TEMAT PODKONSTRUKCJI NOŚNEJ**

6 ALUMINIOWA PODKONSTRUKCJA NOŚNA

7 DREWNIANA PODKONSTRUKCJA NOŚNA

8 **PRZEGLĄD PRODUKTÓW**

9 – 15 SIDINGI

16 – 22 REYNOBOND

23 –29 PROFIL FALISTY

30 – 33 ROMB ŚCIENNY

34 - 37 PANELE FASADOWE FX.12

38 – 44 KĄTOWY RĄBEK STOJĄCY

WENTYLOWANA ELEWACJA NA RUSZCIE

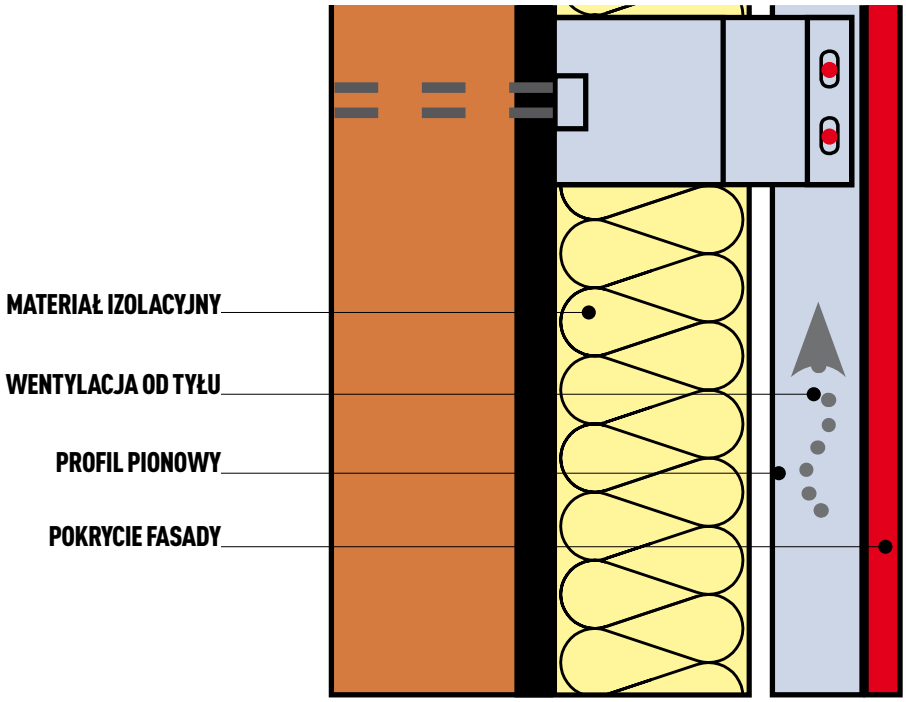

DEFINICJA WENTYLOWANEJ ELEWACJI NA RUSZCIE:

System wentylowanej elewacji na ruszcie (VHF) to stuletni system pokrycia fasad, który nie bez powodu powstał w surowym, górskim obszarze klimatycznym.

Charakterystyczne dla systemu VHF jest konstrukcyjne, optymalne rozdzielenie warstwy chroniącej przed warunkami atmosferycznymi i izolacji. Bilans wilgotności jest regulowany w powstałej w ten sposób komorze wentylacyjnej, co zapewnia przyjemny klimat w pomieszczeniach.

Dużą zaletą systemu VHF jest prawie bezgraniczna swoboda projektowania, uzupełniona wyjątkową trwałością.

FUNKCJA WENTYLOWANEJ ELEWACJI NA RUSZCIE:

System VHF składa się zasadniczo z czterech elementów: konstrukcji nośnej, izolacji cieplnej, podkonstrukcji nośnej i pokrycia fasady na ruszcie.
Jak wskazuje nazwa, konstrukcja nośna podtrzymuje całą strukturę warstw systemu i w tym stanie nie jest izolowana.

Warstwa izolacji cieplnej minimalizuje przepływ ciepła z wewnątrz do zewnątrz lub na odwrót, pełniąc jednocześnie funkcję izolacji akustycznej. Grubość warstwy izolacji cieplnej systemu VHF, wykonanej najczęściej z substancji mineralnych, jest zmienna w zależności od żądanej zdolności izolacyjnej i warstwa ta jest chroniona przed czynnikami atmosferycznymi. Podkonstrukcja nośna to element łączący między zaizolowaną konstrukcją nośną a pokryciem fasady. Podkonstrukcja z metalu umożliwia trwałe wyrównanie ewentualnych nierówności konstrukcji nośnej. Dodatkowo metalowa podkonstrukcja nośna pozwala na zintegrowanie systemu ochrony odgromowej.

Pokrycie systemu VHF pełni z jednej strony funkcję ochrony izolowanej konstrukcji nośnej przed deszczem i innymi czynnikami atmosferycznymi, a z drugiej strony jest twórczym elementem projektowym przy budowie nowych budynków lub remontowaniu obiektów.

FIZYCZNO-BUDOWLANE WSKAZÓWKI DOTYCZĄCE WENTYLOWANEJ ELEWACJI NA RUSZCIE:

Zadaniem wentylacji „od tyłu” jest utrzymanie suchego stanu konstrukcji przez generowanie ciągłego strumienia powietrza w przestrzeni wentylacyjnej między konstrukcją nośną z izolacją cieplną a pokryciem fasady. Para wodna powstała w wyniku działania wilgotności budowlanej lub użytkowej jest odprowadzana na zewnątrz.

Otwarte spoiny w pokryciu fasady zapewniają dodatkową możliwość uwalniania pary wodnej do powietrza zewnętrznego.

Dużą zaletą fizyczno-budowlaną wentylowanej elewacji na ruszcie oprócz ochrony przed mrozem w czasie zimy jest ochrona przed zbyt wysokimi temperaturami latem.

Przy odpowiednim opomiarowaniu przestrzeni wentylacyjnej, przez którą ciągły strumień powietrza odprowadza gorące letnie powietrze, można wyeliminować nawet dwie trzecie obciążenia cieplnego pomieszczeń wewnętrznych. Jak zatem widać, ściany zewnętrzne wyposażone w wentylowane elewacje na ruszcie dbają także o znacznie przyjemniejszy klimat wewnątrz pomieszczeń.

Zaletą systemu VHF z ekologicznego punktu widzenia jest fakt, że można go w łatwy sposób zdemontować, co umożliwia całkowity recykling poszczególnych elementów.

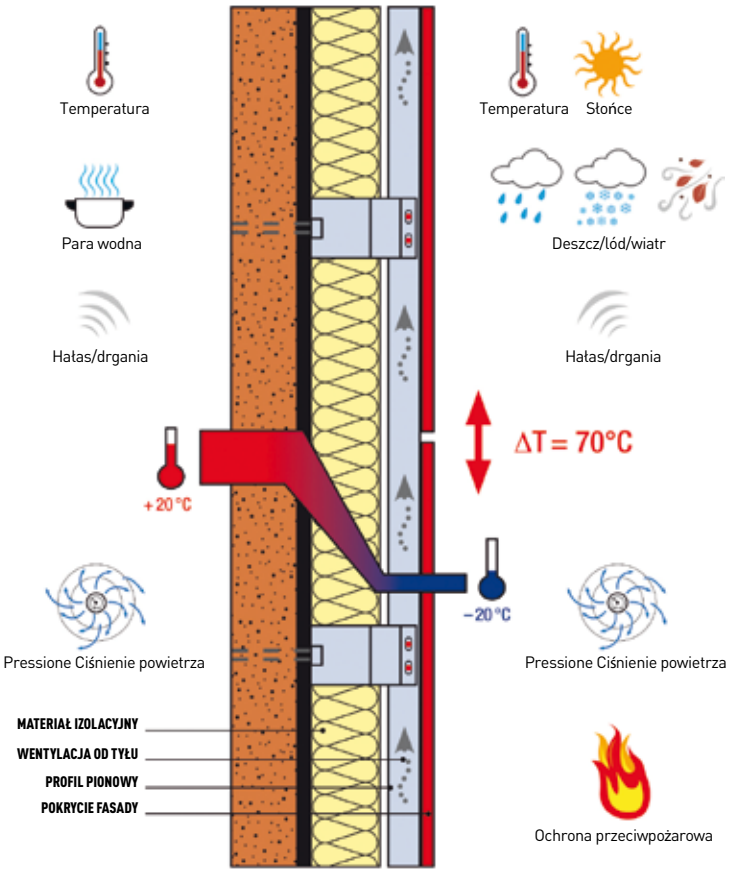

PODKONSTRUKCJA NOŚNA — INFORMACJE OGÓLNE

OGÓLNE INFORMACJE NA TEMAT PODKONSTRUKCJI NOŚNEJ

Podkonstrukcja nośna to statyczny element łączący między nośnym podkładem a pokryciem fasady, składający się z elementu izolującego, elementów dystansowych zapewniających oddalenie pokrycia fasady od podkładu, przymocowanych do nich profili nośnych służących do mocowania okładziny elewacji oraz odpowiednich elementów mocujących.

Podkonstrukcja nośna może być wykonana z aluminium (metal), drewna lub połączenia tych dwóch materiałów.

Mocowanie podkonstrukcji nośnej jest zależne od różnych podkładów i występujących obciążeń. Mocowanie profili nośnych na elementach dystansowych ma postać zaczepów ruchomych i stałych.

1 Podkład
2 Izolator
3 Element dystansowy (kątowy wspornik ścienny)
4 Element mocujący
5 Element kotwiący
6 Profil nośny
7 Pokrycie fasady

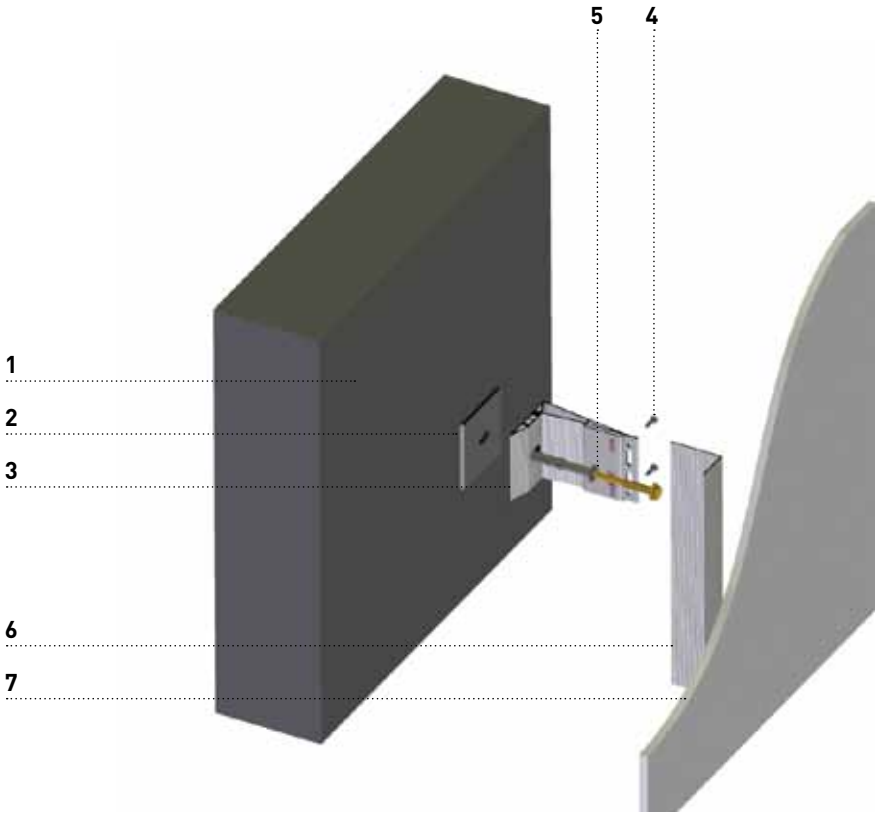

ALUMINIOWA PODKONSTRUKCJA NOŚNA

PODKONSTRUKCJA NOŚNA Z ALUMINIUM Z PRZESTRZENIĄ WENTYLACYJNĄ, ZASTOSOWANIE PIONOWE

1 Mur, cegła, beton
2 Element kotwiący
3 Izolator (ogranicznik temperatury)
4 Element dystansowy — aluminium
5 Fasadowe płyty izolacyjne
6 Śruba łącząca
7 Profil nośny — aluminium

Zasadniczo profile podkonstrukcji nośnej należy rozmieścić w odstępach co 3 m, aby zapewnić kompensowanie zmian długości. Większe odstępy są dopuszczalne pod warunkiem podjęcia wystarczających środków mających na celu prawidłowe pochłanianie zmian długości. Ze względów fizyczno-budowlanych należy zamontować elementy dystansowe z izolatorem (zapobieganie występowaniu mostków cieplnych). Podkonstrukcję nośną należy zamontować przy użyciu zaczepów stałych i ruchomych w taki sposób, aby było możliwe prawidłowe pochłanianie obciążeń i warunkowanych termicznie zmian długości. Profile nośne skręcić śrubami z kątowymi wspornikami ściennymi. Zaczepy ruchome utworzyć bez zakleszczeń przy użyciu ogranicznika głębokości.

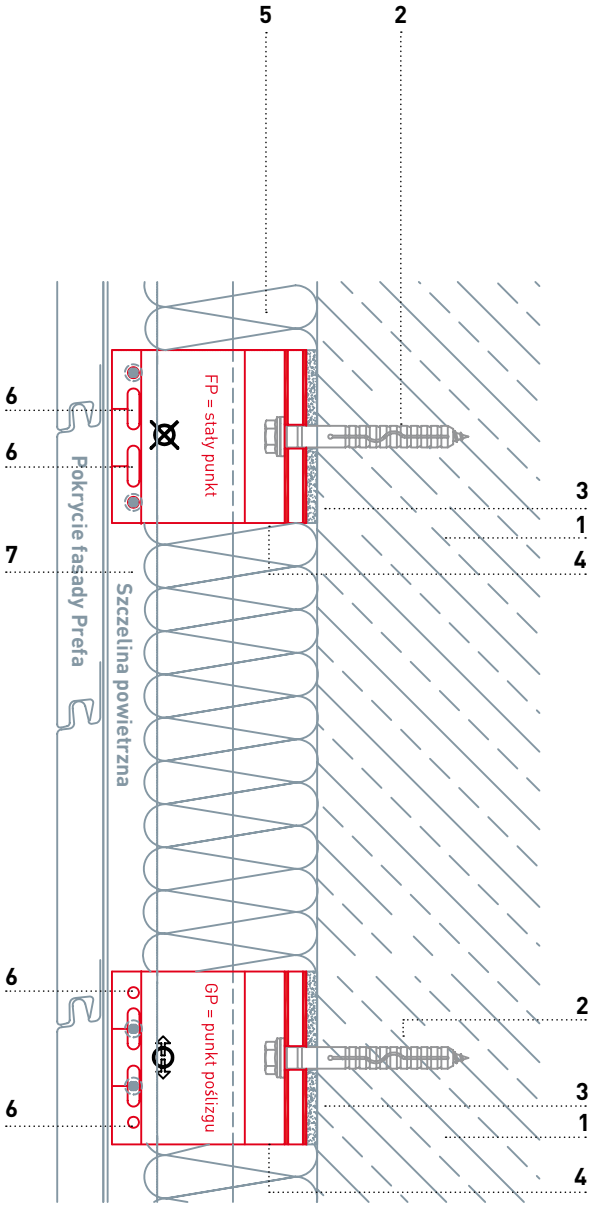

PRZEKRÓJ PIONOWY

DREWNIANA PODKONSTRUKCJA NOŚNA

PODKONSTRUKCJA NOŚNA Z ALUMINIUM I KANTÓWKI, ZASTOSOWANIE POZIOME

1 Mur, cegła, beton
2 Element kotwiący
3 Izolator
4 Element dystansowy
5 Kantówka
6 Fasadowe płyty izolacyjne

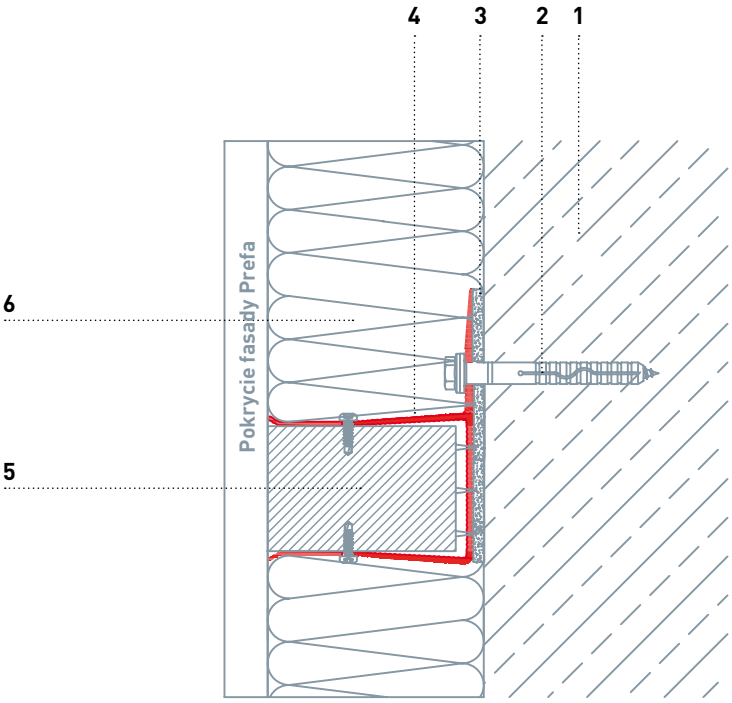

PRZEKRÓJ PIONOWY

Drewniane podkonstrukcje nośne składają się z reguły z konstrukcyjnych łat nośnych mających na celu oddalenie pokrycia fasady od podkładu oraz przymocowanych do nich kontrłat i odpowiednich elementów mocujących. Łaty należy połączyć ze sobą za pomocą odpowiednich śrub zabezpieczonych przed korozją. W przypadku podkonstrukcji nośnych z samego drewna można pominąć izolację termiczną. Ze względu na niewielkie wydłużenie podłużne drewna można pominąć tworzenie zaczepów stałych i zaczepów ruchomych podkonstrukcji.

Ponadto możliwe jest zastosowanie połączenia konstrukcji aluminiowej i drewnianej. Przy tym wariancie pod aluminiowym elementem dystansowym należy umieścić izolator, aby zapobiec powstawaniu mostków termicznych. W takiej kombinacji funkcję nośnej łaty konstrukcyjnej pełni element dystansowy. Ze względu na niewielką rozciągliwość drewna w tym przypadku także można pominąć zaczepy ruchome. Zaletą tego wariantu jest możliwość lepszego kompensowania nierówności ściany.

PRZEGLĄD PRODUKTÓW SYSTEMÓW ELEWACYJNYCH

PREFA SIDINGS

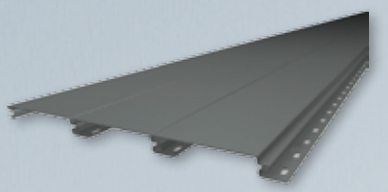

PREFA REYNOBOND

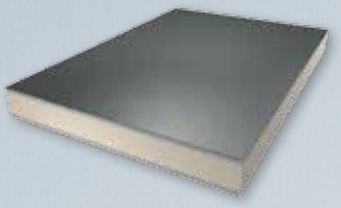

PROFILE WYTŁACZANE PREFA

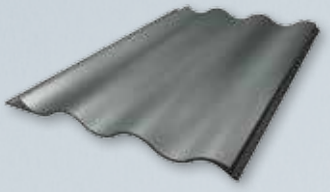

ROMB ŚCIENNY PREFA

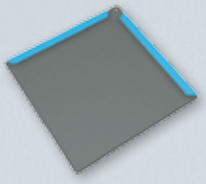

PANELE FASADOWE FX.12

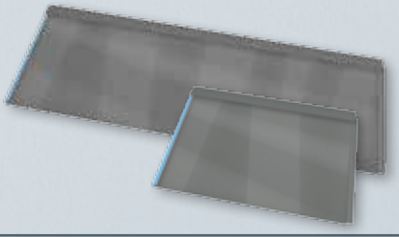

KĄTOWY RĄBEK STOJĄCY PREFA

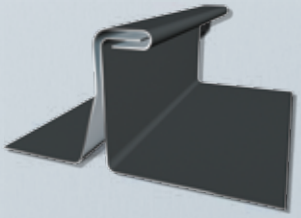

ZASTOSOWANIE PREFA SIDINGS

PREFA SIDINGS

Materiał:
Powlekany stop aluminium o powierzchni gładkiej, stucco lub w linie, do wyboru z fugą
Mocowanie:
mocowanie śrubami lub nitami
Pokrycie:
wysokiej jakości lakier nakładany proszkowo w dwóch warstwach lub pokrycie proszkowe
Standardowe formaty:
138 x 0,7 mm, 200 x 1,0 mm, 300 x 1,2 mm
Długość:
500–6200 mm
Ciężar:
ok. 3,30 do 4,30 kg/m²

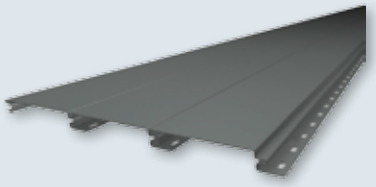

Szerokość konstrukcyjna

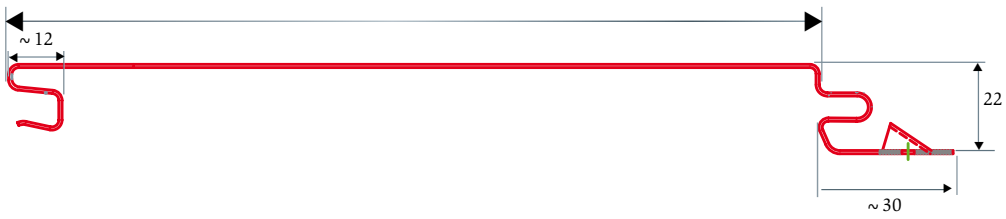

bez fugi

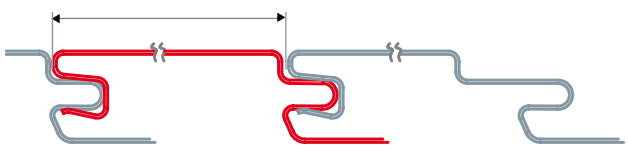

z fugą

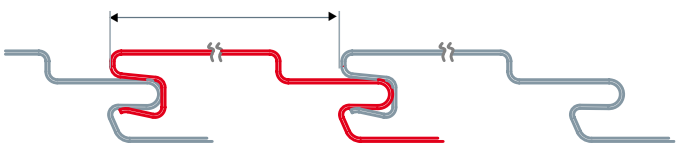

ZASTOSOWANIE PREFA SIDINGS

POZIOME

WYKOŃCZENIE STARTOWE

1 PREFA Siding
2 PREFA Pokapnik
3 Profil początkowy PREFA
4 Blacha perforowana
5 Pas maskujący
6 Listwy PREFA
7 Element dystansowy
8 Profil L 60/40/1,8 pionowy
9 Izolator
10 Kołek uniwersalny
11 Śruba łącząca
12 Fasadowe płyty izolacyjne
13 Mur

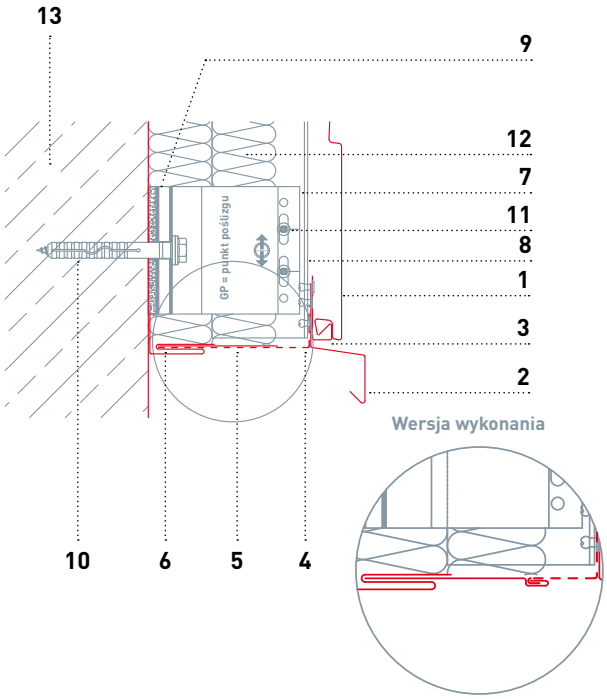

PARAPET OKIENNY

1 PREFA Siding
2 Kątownik mocujący
3 Parapet okienny
4 np. okno drewniane
5 Profil kieszeniowy
6 Element dystansowy
7 Profil L 60/40/1,8 pionowy
8 Izolator
9 Kołek uniwersalny
10 Śruba łącząca
11 Fasadowe płyty izolacyjne
12 Mur

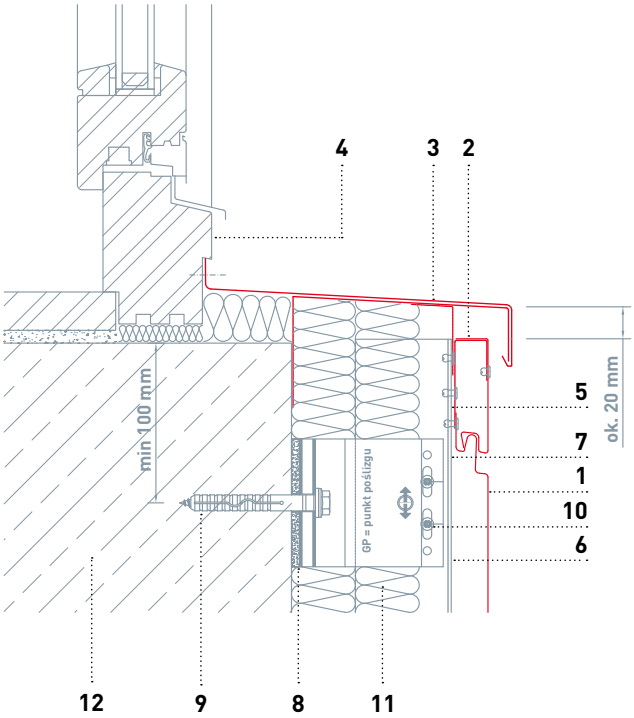

NADPROŻE OKIENNE

1 Sidingi PREFA
2 Listwy wtykane PREFA
3 Blacha perforowana
4 Pas maskujący
5 Profil kieszeniowy PREFA kantowany
6 PREFA Pokapnik
7 Element dystansowy
8 Profil L 60/40/1,8 pionowy
9 Izolator
10 Kołek uniwersalny
11 Śruba łącząca
12 Fasadowe płyty izolacyjne
13 Mur

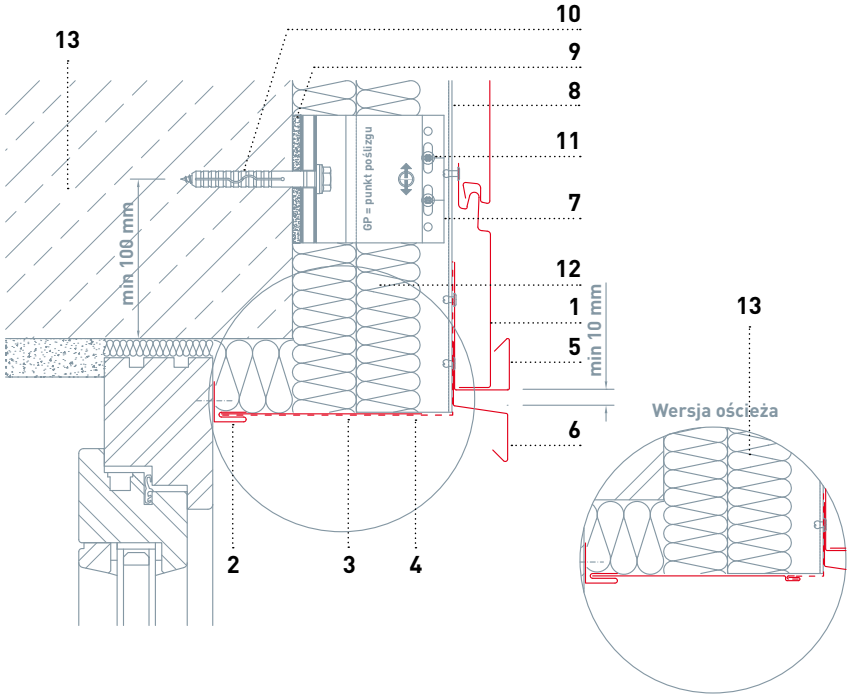

OŚCIEŻA OKIENNE

1 PREFA Siding
2 Blacha do ościeży PREFA
3 PREFA Listwy
4 np. okno drewniane
5 Element dystansowy
6 Profil L 60/40/1,8 pionowy
7 Izolator
8 Kołek uniwersalny
9 Śruba łącząca
10 Fasadowe płyty izolacyjne
11 Mur

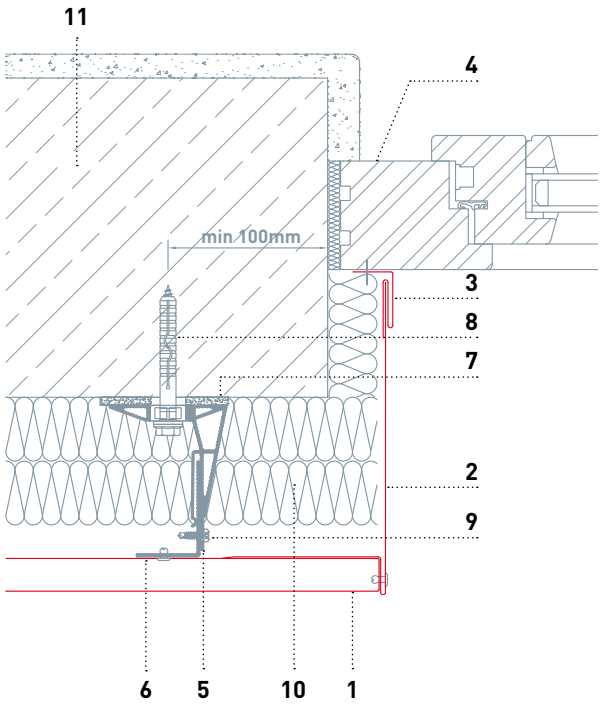

ROZWIĄZANIE KOŃCOWE

1 PREFA Siding
2 Element dystansowy
3 Profil L 60/40/1,8 mm pionowy
4 Izolator
5 Kołek uniwersalny
6 Śruba łącząca
7 Fasadowe płyty izolacyjne
8 Mur
9 Blacha perforowana
10 Profil kieszeniowy

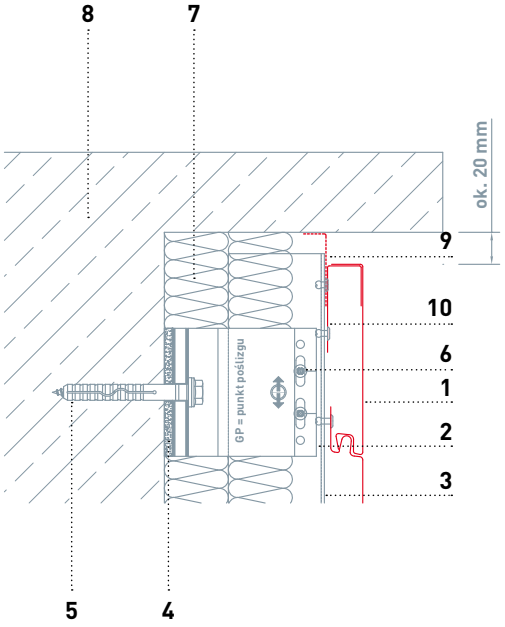

NAROŻNIK ZEWNĘTRZNY

1 PREFA Siding
2 Narożnik zewnętrzny PREFA 2-częściowy
3 Narożnikowy kątownik łączący
4 Element dystansowy
5 Profil L 60/40/1,8 pionowy
6 Izolator
7 Kołek uniwersalny
8 Śruba łącząca
9 Fasadowe płyty izolacyjne
10 Mur

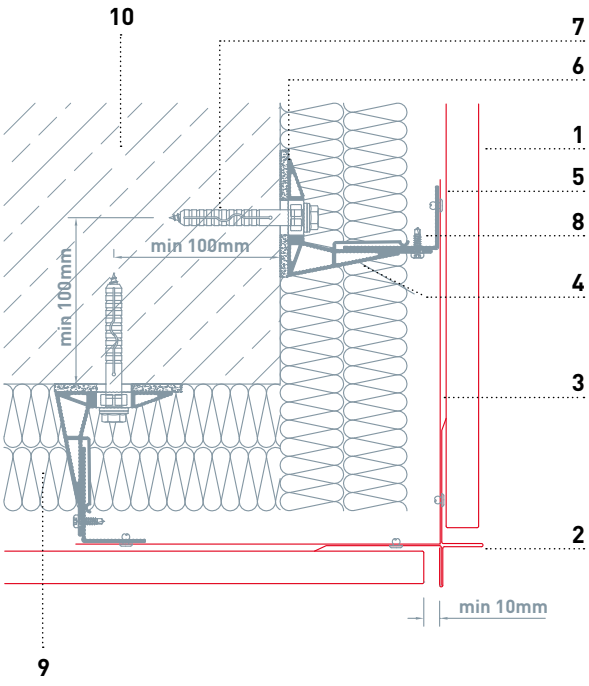

NAROŻNIK WEWNĘTRZNY

1 PREFA Siding
2 Narożnik wewnętrzny PREFA
3 Element dystansowy
4 Profil L 60/40/1,8 pionowy
5 Izolator
6 Kołek uniwersalny
7 Śruba łącząca
8 Fasadowe płyty izolacyjne
9 Mur

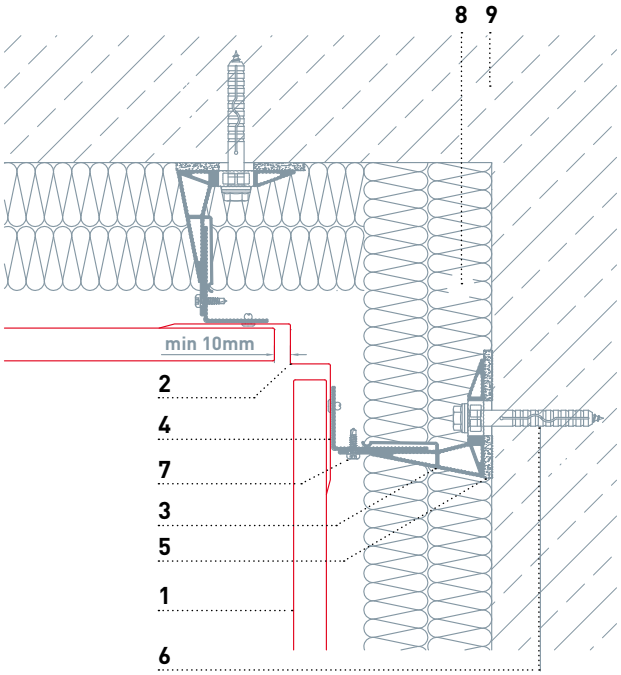

ZASTOSOWANIE PREFA SIDINGS

PIONOWE

WYKOŃCZENIE STARTOWE

1 Sidingi PREFA
2 PREFA Pokapnik
3 Skrawane osłony perforowane PREFA
4 Profil cokołowy PREFA
5 Listwy wtykane PREFA
6 Element dystansowy
7 Profil L 60/40/1,8 poziomy
8 Izolator
9 Kołek uniwersalny
10 Śruba łącząca
11 Fasadowe płyty izolacyjne
12 Mur

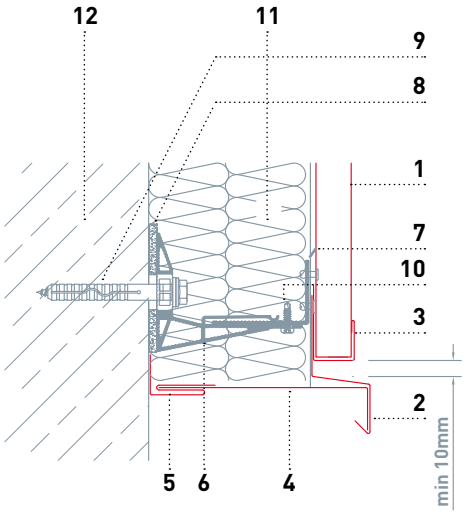

PARAPET OKIENNY

1 PREFA Siding
2 Kątownik mocujący
3 Parapet okienny
4 np. okno drewniane
5 Element dystansowy
6 Profil L 60/40/1,8 poziomy
7 Izolator
8 Kołek uniwersalny
9 Śruba łącząca
10 Fasadowe płyty izolacyjne
11 Mur

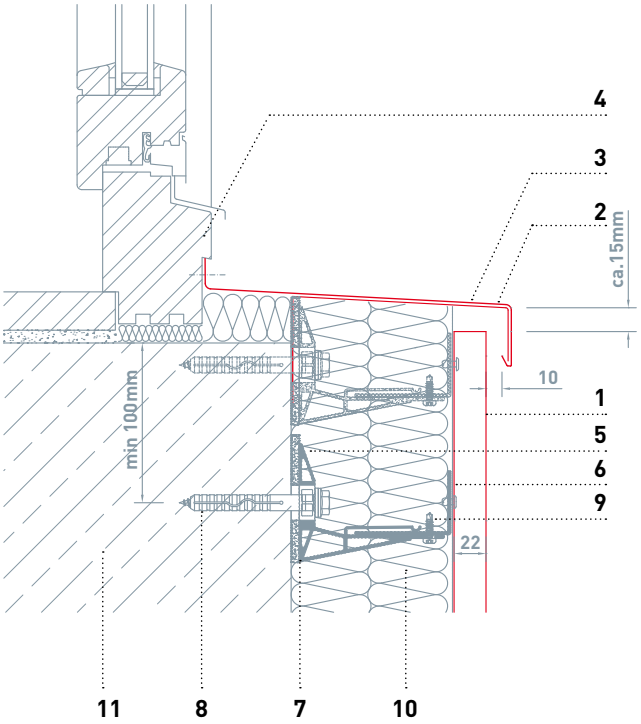

NADPROŻE OKIENNE

1 PREFA Siding
2 Listwa PREFA
3 Profil cokołowy PREFA
4 Skrawana osłona perforowana PREFA
5 PREFA Pokapnik
6 Element dystansowy
7 Profil L 60/40/1,8 poziomy
8 Izolator
9 Kołek uniwersalny
10 Śruba łącząca
11 Fasadowe płyty izolacyjne
12 Mur

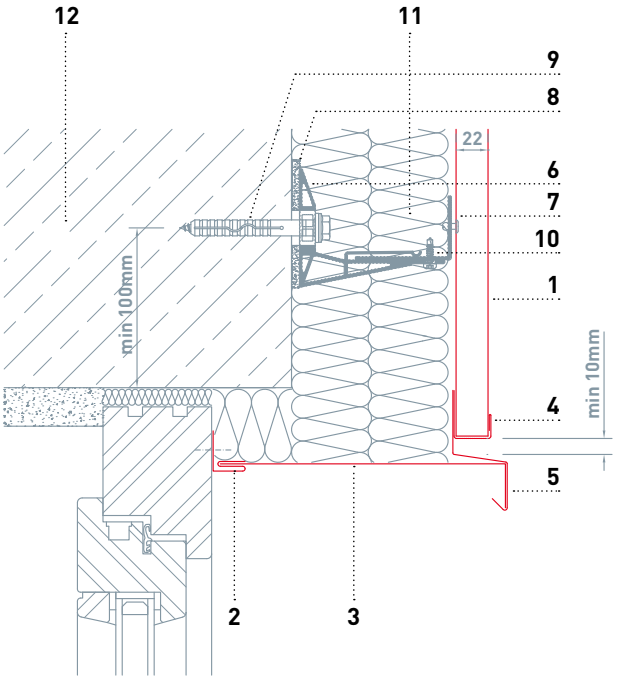

OŚCIEŻA OKIENNE

1 PREFA Siding
2 Blacha do ościeży PREFA
3 Listwy PREFA
4 np. okno drewniane
5 Element dystansowy
6 Profil L 60/40/1,8 poziomy
7 Izolator
8 Kołek uniwersalny
9 Śruba łącząca
10 Fasadowe płyty izolacyjne
11 Mur

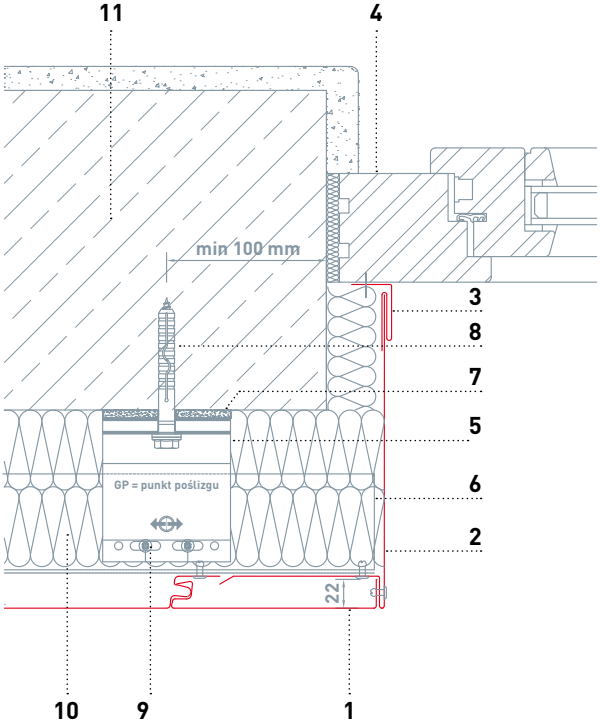

ROZWIĄZANIE KOŃCOWE

1 Attyka
2 Sidingi PREFA
3 Opatentowany pas okapowy
4 Element dystansowy
5 Profil L 60/40/1,8 poziomy
6 Izolator
7 Kołek uniwersalny
8 Śruba łącząca
9 Fasadowe płyty izolacyjne
10 Mur

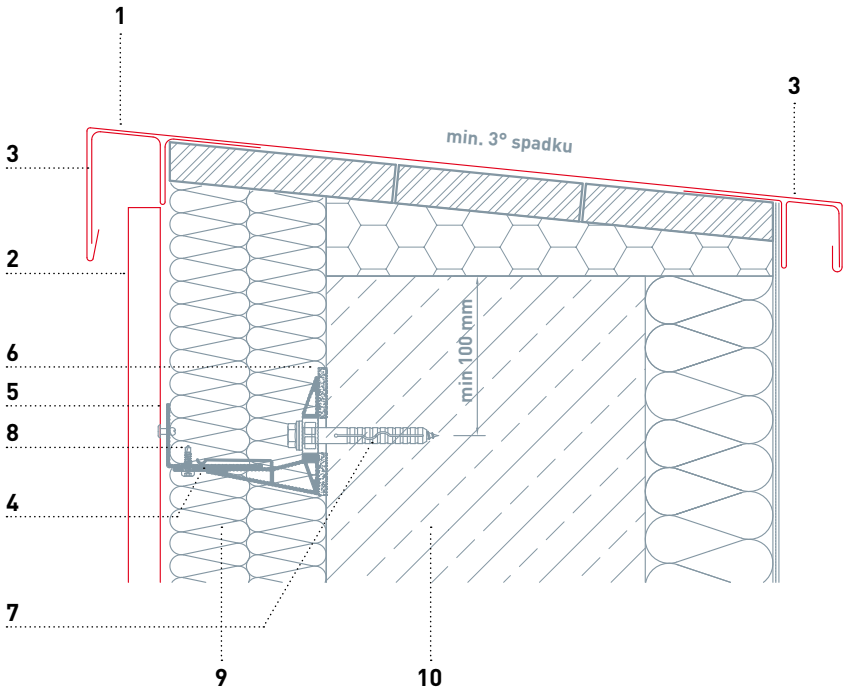

NAROŻNIK ZEWNĘTRZNY

1 PREFA Siding
2 Narożnik zewnętrzny PREFA 2-częściowy
3 Profile początkowe PREFA
4 Zewnętrzny kątownik narożnikowy PREFA
5 Profil kieszeniowy
6 Element dystansowy
7 Profil L 60/40/1,8 poziomy
8 Izolator
9 Kołek uniwersalny
10 Śruba łącząca
11 Fasadowe płyty izolacyjne
12 Mur

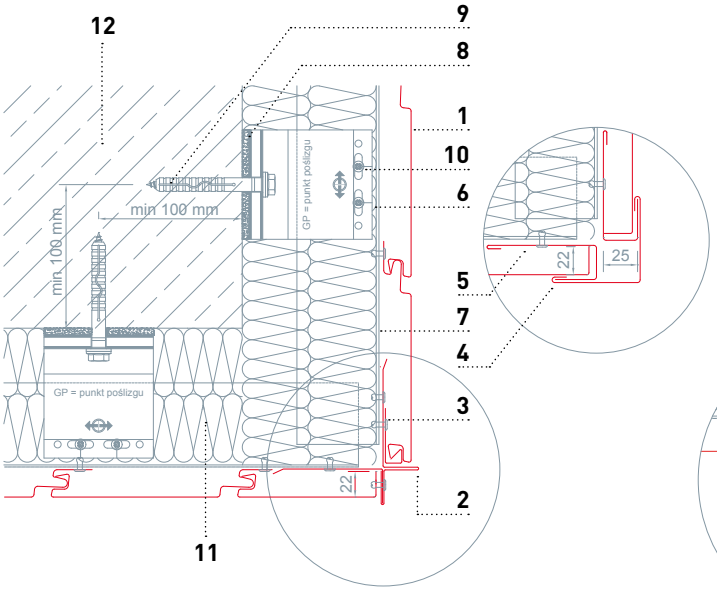

NAROŻNIK WEWNĘTRZNY

1 Siding PREFA
2 Profile początkowe PREFA
3 Narożnik wewnętrzny
4 Profil kieszeniowy
5 Element dystansowy
6 Profil L 60/40/1,8 poziomy
7 Izolator
8 Kołek uniwersalny
9 Śruba łącząca
10 Fasadowe płyty izolacyjne
11 Mur

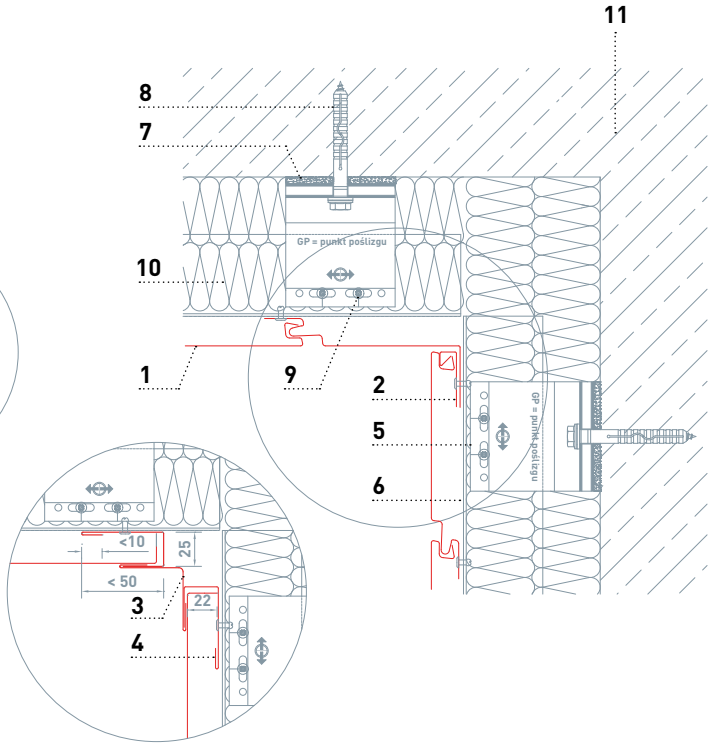

ZASTOSOWANIE PREFA REYNOBOND

PREFA REYNOBOND

Materiał:
aluminium z rdzeniem z polietylenu o małej gęstości, z folią ochronną
Mocowanie:
na śruby, śruby, nity lub klej
Pokrycie:
wysokiej jakości lakier nakładany proszkowo w dwóch warstwach
strona przednia pokryta lakierem Duragloss 5000
Wymiary:
4010 x 1500 x 4,0 mm (możliwe wymiary specjalne)
Ciężar:
5,5 kg/m²

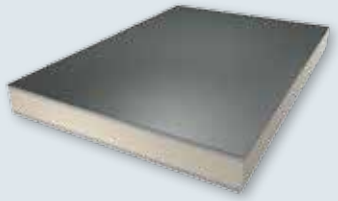

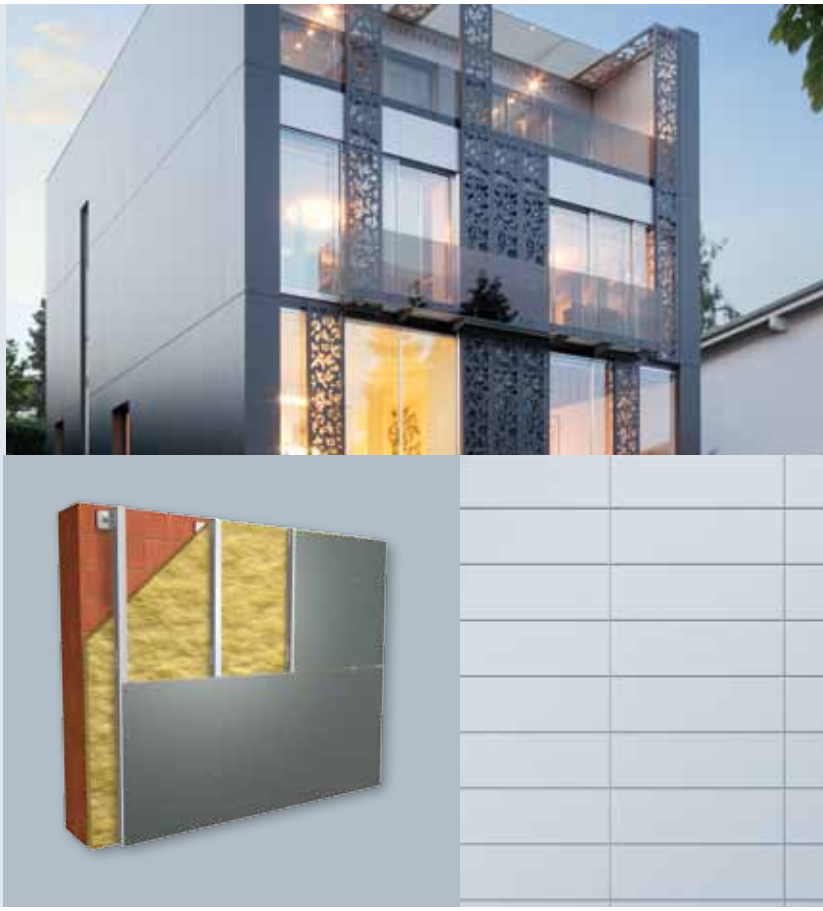

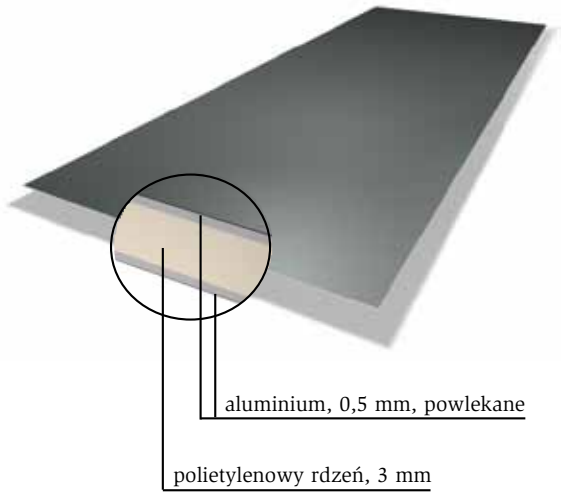

ZASTOSOWANIE PREFA REYNOBOND

NITOWANE

WYKOŃCZENIE STARTOWE

1 Element fasady REYNOBOND
2 Nit fasadowy/śruba
3 Pionowy profil T/L
4 Element dystansowy
5 Izolator
6 Profil perforowany

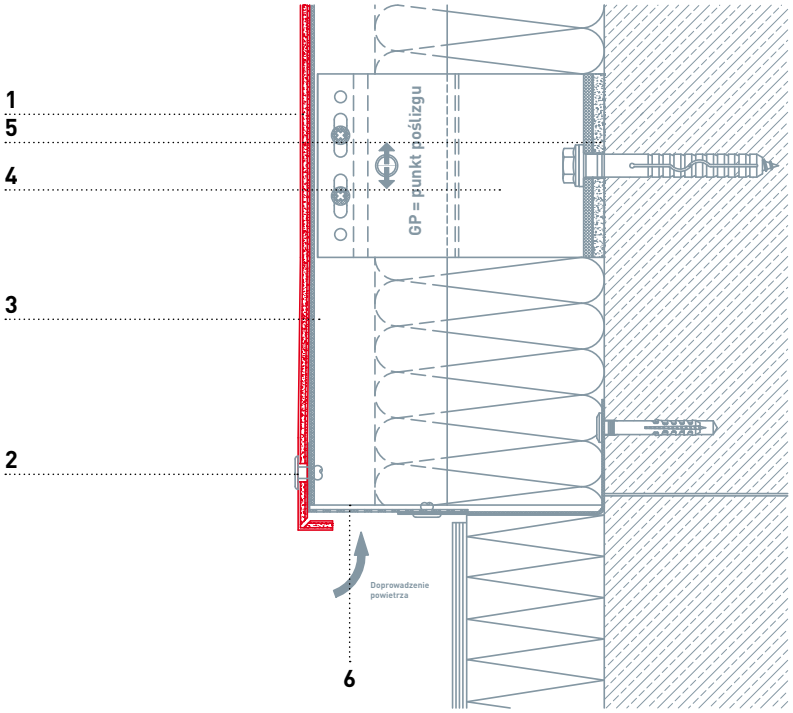

PARAPET OKIENNY

1 Element fasady REYNOBOND
2 Nit fasadowy/śruba
3 Pionowy profil T/L
4 Element dystansowy
5 Izolator
6 Profil perforowany

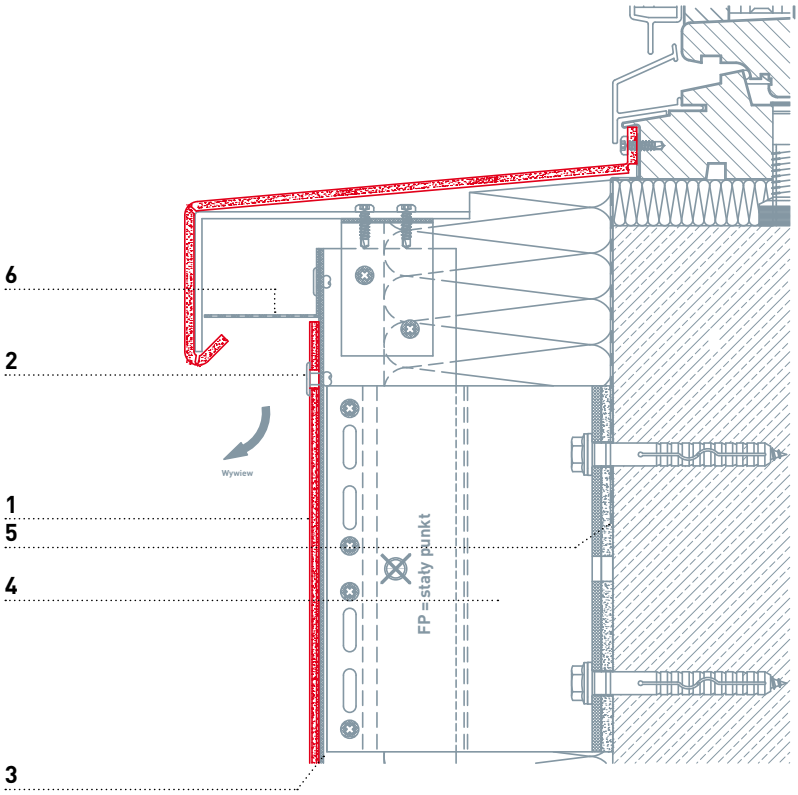

NADPROŻE OKIENNE

1 Element fasady REYNOBOND
2 Nit fasadowy/śruba
3 Pionowy profil T/L
4 Element dystansowy
5 Izolator
6 Profil perforowany

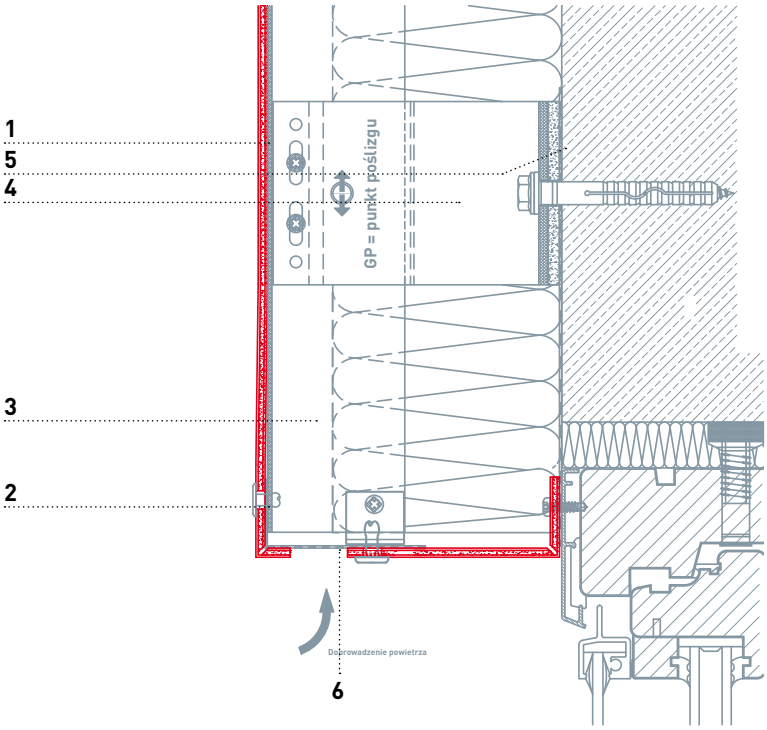

OŚCIEŻA OKIENNE

1 Element fasady REYNOBOND
2 Nit fasadowy/śruba
3 Pionowy profil T/L
4 Element dystansowy
5 Izolator

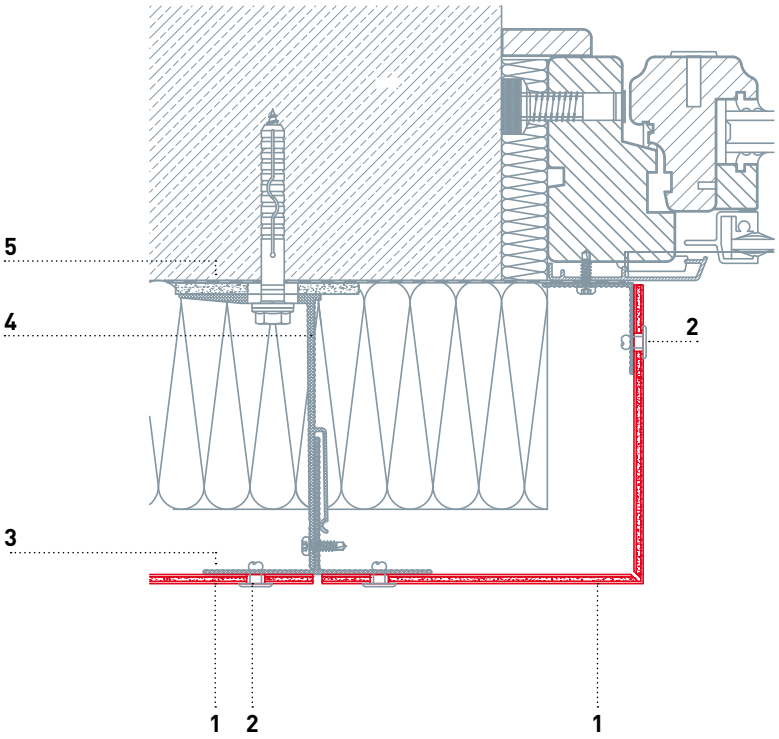

ROZWIĄZANIE KOŃCOWE

1 Element fasady REYNOBOND
2 Nit fasadowy/śruba
3 Pionowy profil T/L
4 Element dystansowy
5 Izolator
6 Profil perforowany
7 Profil dylatacyjny

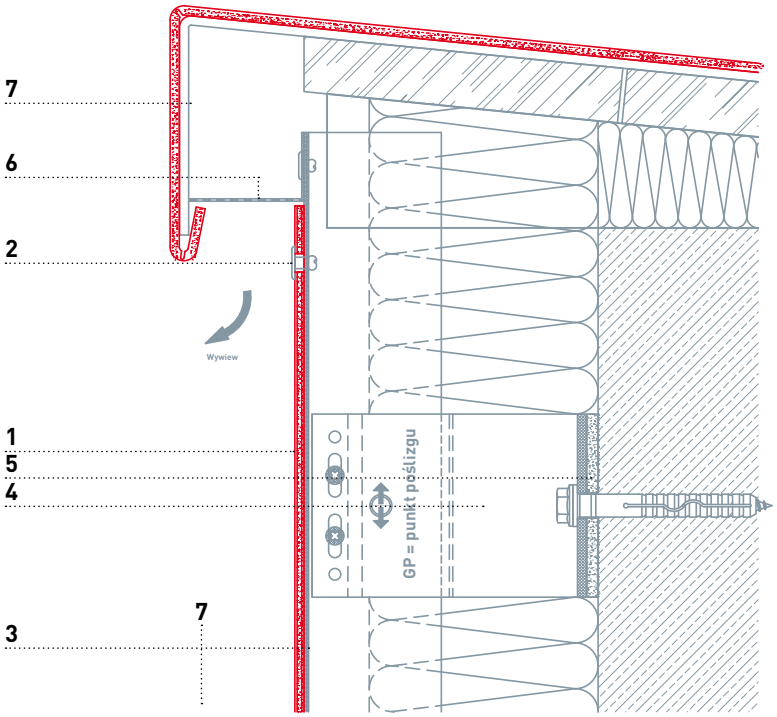

NAROŻNIK ZEWNĘTRZNY/WEWNĘTRZNY

1 Element fasady REYNOBOND
2 Nity fasadowe/śruba
3 Pionowy profil T/L
4 Element dystansowy
5 Izolator

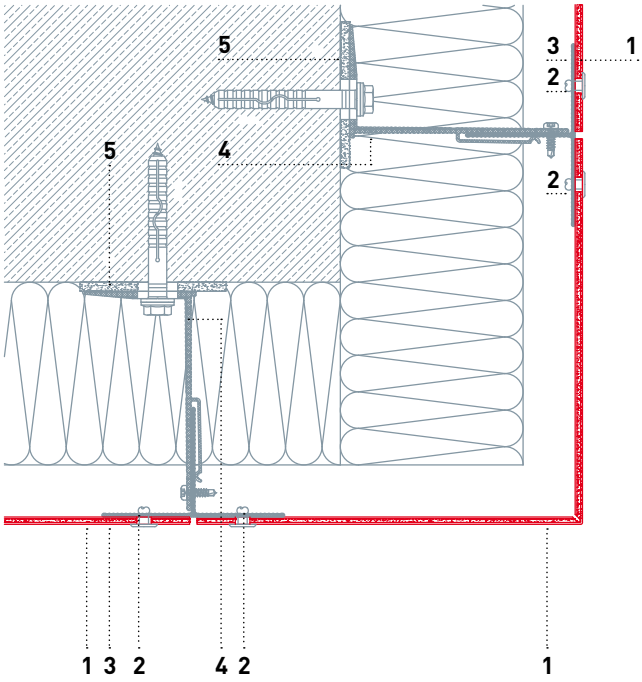

1 Element fasady REYNOBOND
2 Nity fasadowe/śruba
3 Pionowy profil T/L
4 Element dystansowy
5 Izolator

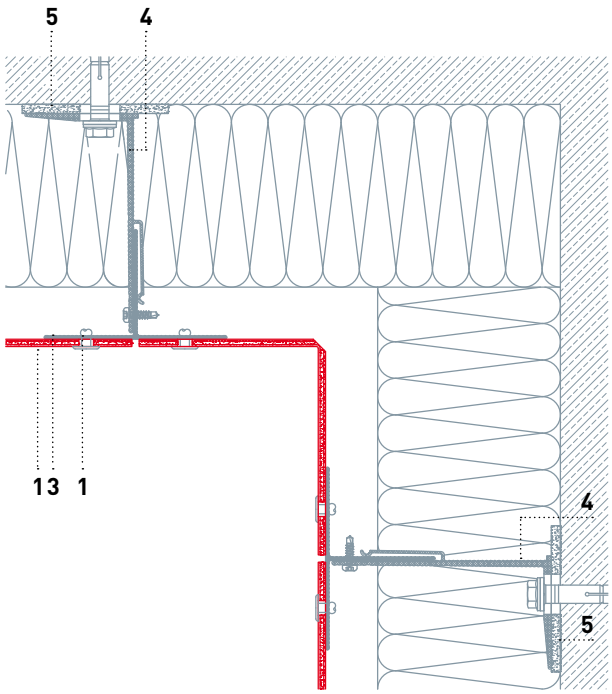

ZASTOSOWANIE PREFA REYNOBOND

KLEJONE

WYKOŃCZENIE STARTOWE

1 Element fasady REYNOBOND
2 System klejenia
3 Pionowy profil T/L
4 Element dystansowy
5 Izolator
6 Profil perforowany

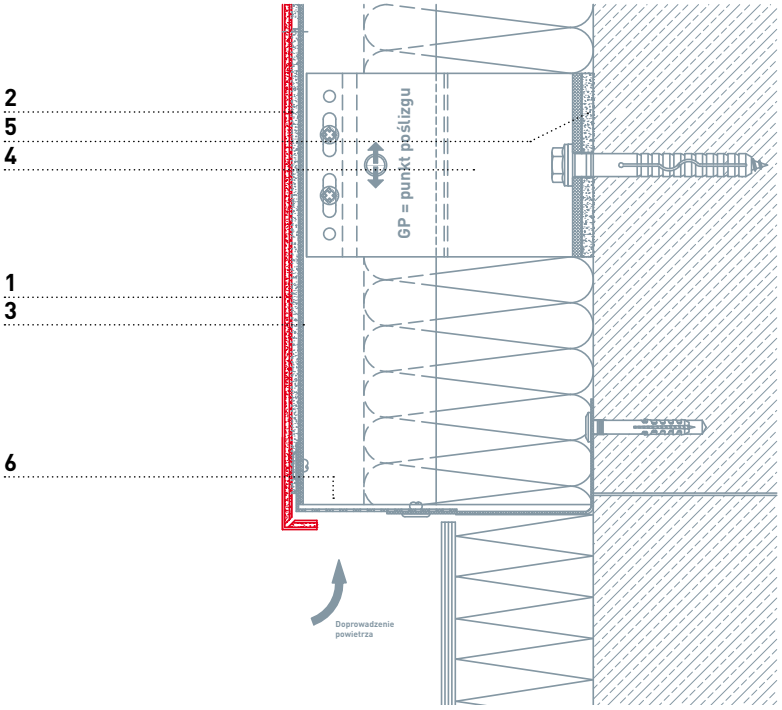

PARAPET OKIENNY

1 Element fasady REYNOBOND
2 System klejenia
3 Pionowy profil T/L
4 Element dystansowy
5 Izolator
6 Profil perforowany

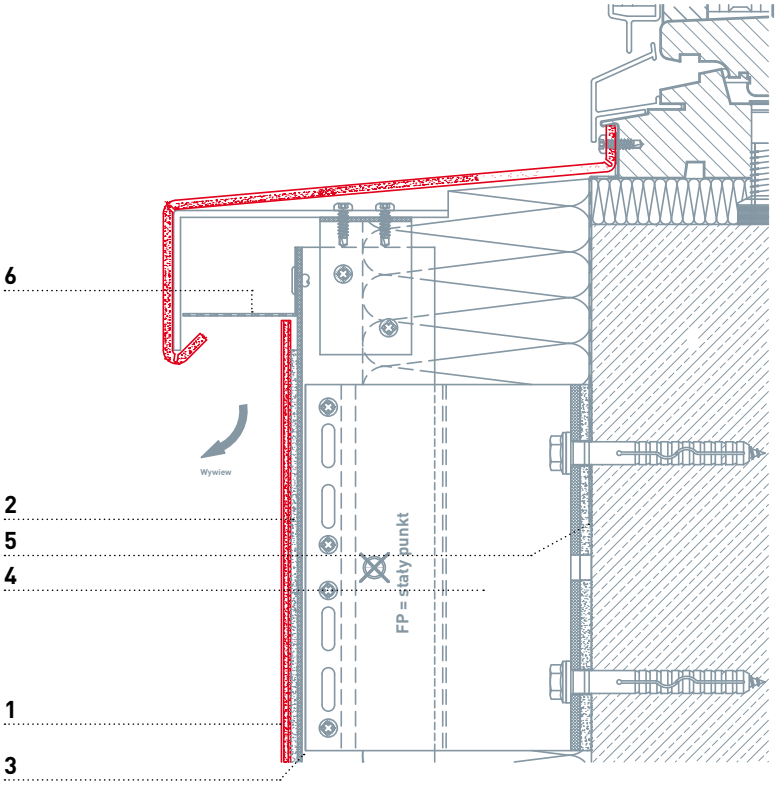

NADPROŻE OKIENNE

1 Element fasady REYNOBOND
2 System klejenia
3 Pionowy profil T/L
4 Element dystansowy
5 Izolator
6 Profil perforowany

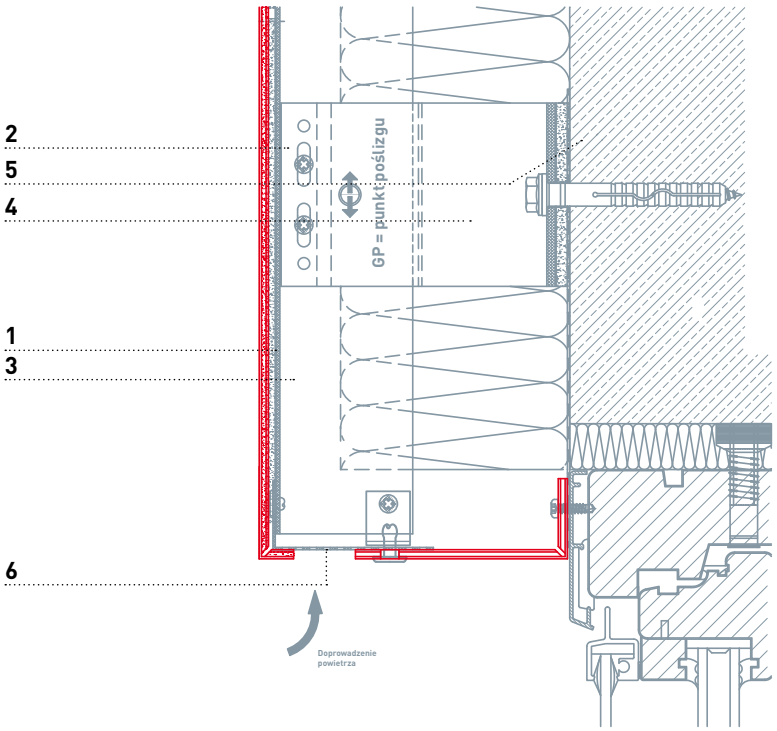

OŚCIEŻA OKIENNE

1 Element fasady REYNOBOND
2 System klejenia
3 Pionowy profil T/L
4 Element dystansowy
5 Izolator

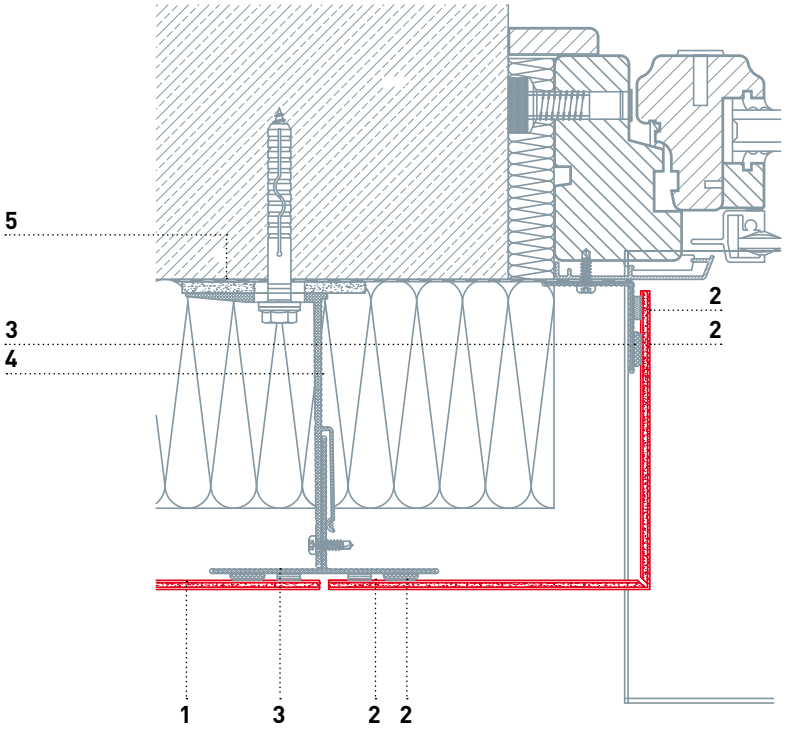

ROZWIĄZANIE KOŃCOWE

1 Element fasady REYNOBOND
2 System klejenia
3 Pionowy profil T/L
4 Element dystansowy
5 Izolator
6 Profil perforowany
7 Profil dylatacyjny

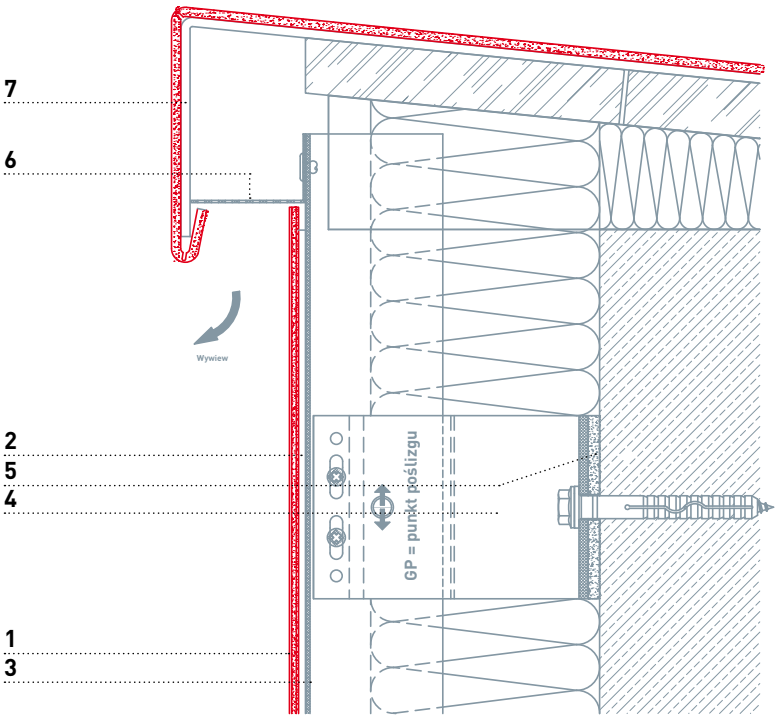

NAROŻNIK ZEWNĘTRZNY/WEWNĘTRZNY

1 Element fasady REYNOBOND
2 System klejenia
3 Pionowy profil T/L
4 Element dystansowy
5 Izolator

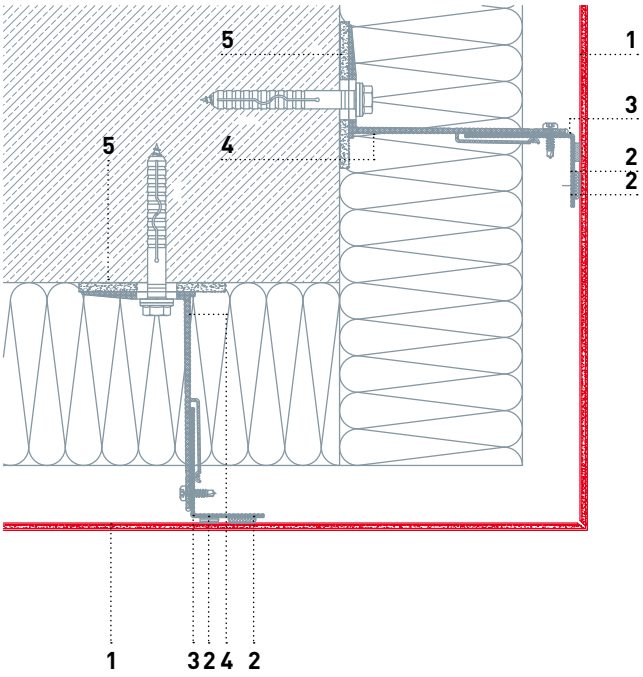

1 Element fasady REYNOBOND
2 System klejenia
3 Pionowy profil T/L
4 Element dystansowy
5 Izolator

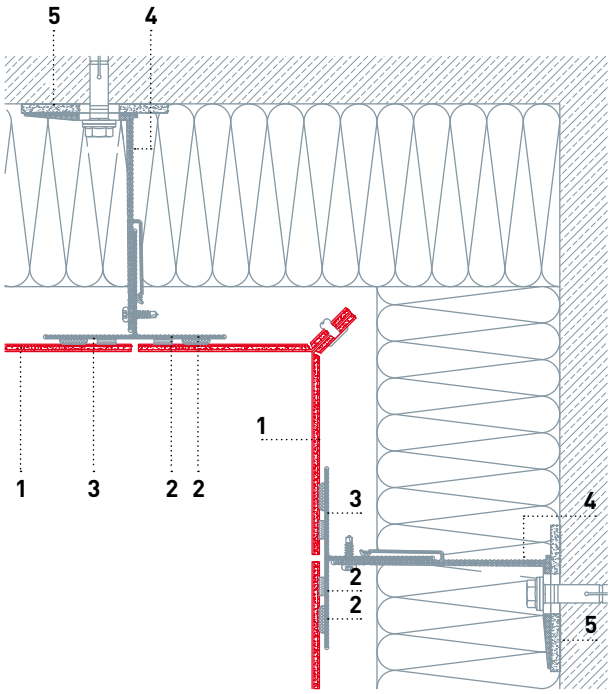

ZASTOSOWANIE PROFILI WYTŁACZANYCH PREFA

PROFILE WYTŁACZANE PREFA

Materiał:
wytłaczany stop aluminium z szerokim wyborem akcesoriów
Mocowanie:
kryte, na śruby lub na nity
Powierzchnia:
gołowalcówka, pokryta proszkowo lub anodowana na kolor naturalny
Wymiary: (wysokość profilu x odstęp x grubość materiału)
Profil falisty: 10/47/2,00 mm, szerokość 140 mm
Profil łupinowy: 19/70/2,00 mm, szerokość 140 mm
Profil trójkątny: 22/40/2,00 mm, szerokość 200 mm
Ciężar:
Profil falisty: 6,62 kg/m²
Profil łupinowy: 7,65 kg/m²
Profil trójkątny: 7,5 kg/m²

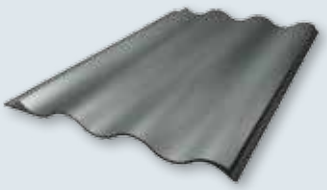

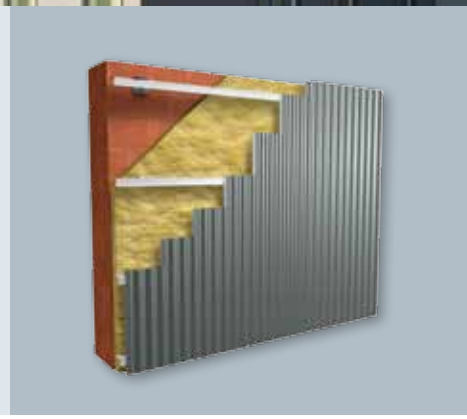

1 Blacha falista PREFA 10/47/2,0 mm
2 Profil początkowy PREFA do blachy falistej
3 Profil końcowy PREFA do blachy falistej
4 Blachy mocujące PREFA do blachy falistej
5 Narożnik zewnętrzny PREFA do blachy falistej

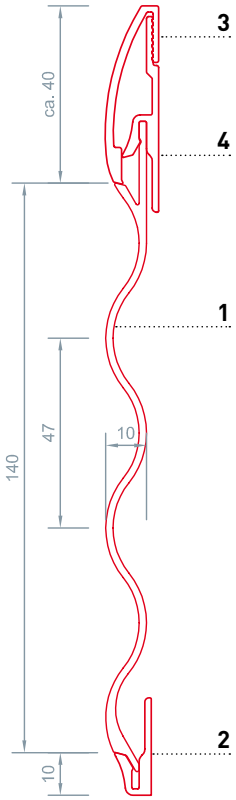

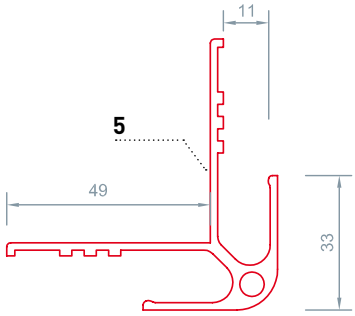

ZASTOSOWANIE PROFILU FALISTEGO PREFA

POZIOME

WYKOŃCZENIE STARTOWE

1 Blacha falista PREFA 10/47/2,0 mm
2 Profil początkowy PREFA do blachy falistej
3 PREFA Pokapnik
4 Blacha perforowana
5 Pas okrywający
6 Listwy wtykane PREFA
7 Element dystansowy
8 Profil L 60/40/1,8 pionowy
9 Izolator
10 Kołek uniwersalny
11 Śruba łącząca
12 Fasadowe płyty izolacyjne
13 Mur

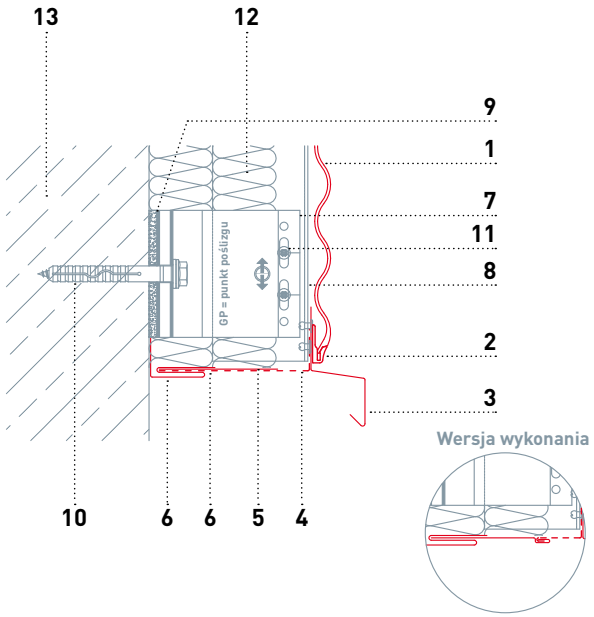

PARAPET OKIENNY

1 Blacha falista PREFA 10/47/2,0 mm
2 Blachy mocujące PREFA do blachy falistej
3 Kątownik mocujący
4 Parapet okienny
5 np. okno drewniane
6 Blacha perforowana
7 Element dystansowy
8 Profil L 60/40/1,8 pionowy
9 Izolator
10 Kołek uniwersalny
11 Śruba łącząca
12 Fasadowe płyty izolacyjne
13 Mur

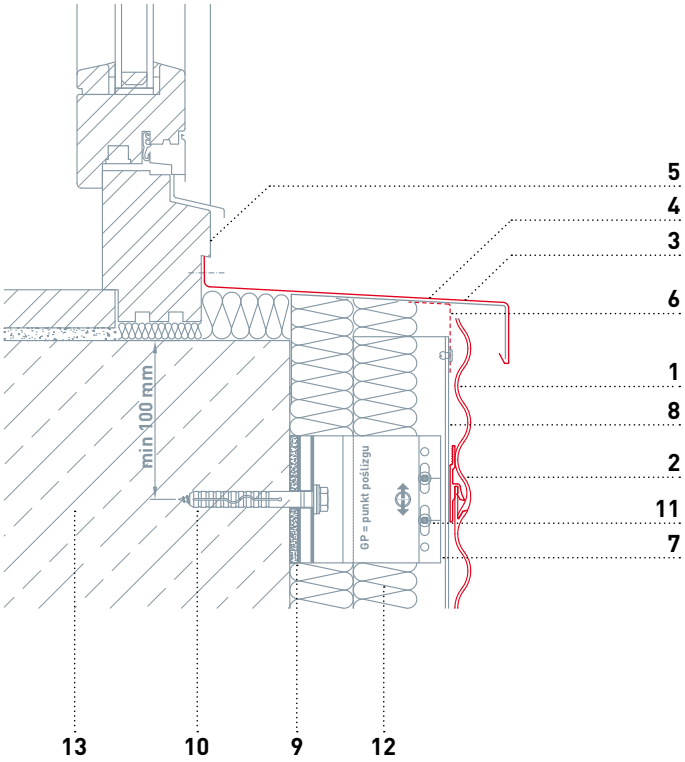

NADPROŻE OKIENNE

1 Blacha falista PREFA 10/47/2,0 mm
2 Profil początkowy PREFA do blachy falistej
3 Blachy mocujące PREFA do blachy falistej
4 Listwy wtykane PREFA
5 Blacha perforowana
6 Pas okrywający
7 PREFA Pokapnik
8 Element dystansowy
9 Profil L 60/40/1,8 pionowy
10 Izolator
11 Kołek uniwersalny
12 Śruba łącząca
13 Fasadowe płyty izolacyjne
14 Mur

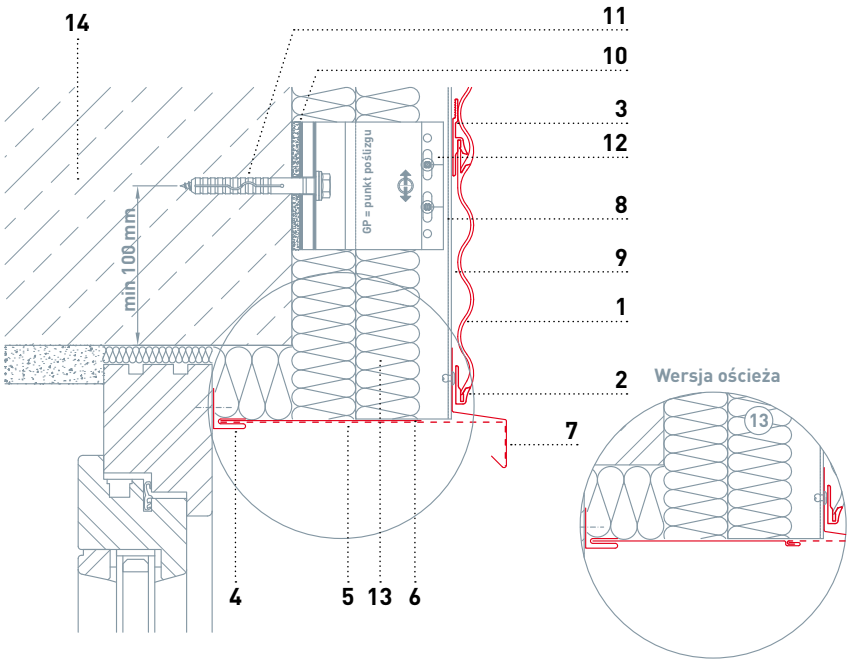

OŚCIEŻA OKIENNE

1 Blacha falista PREFA 10/47/2,0 mm
2 Blacha do ościeży
3 Listwy wtykane PREFA
4 Profil kieszeniowy
5 np. okno drewniane
6 Element dystansowy
7 Profil L 60/40/1,8 pionowy
8 Izolator
9 Kołek uniwersalny
10 Śruba łącząca
11 Fasadowe płyty izolacyjne
12 Mur

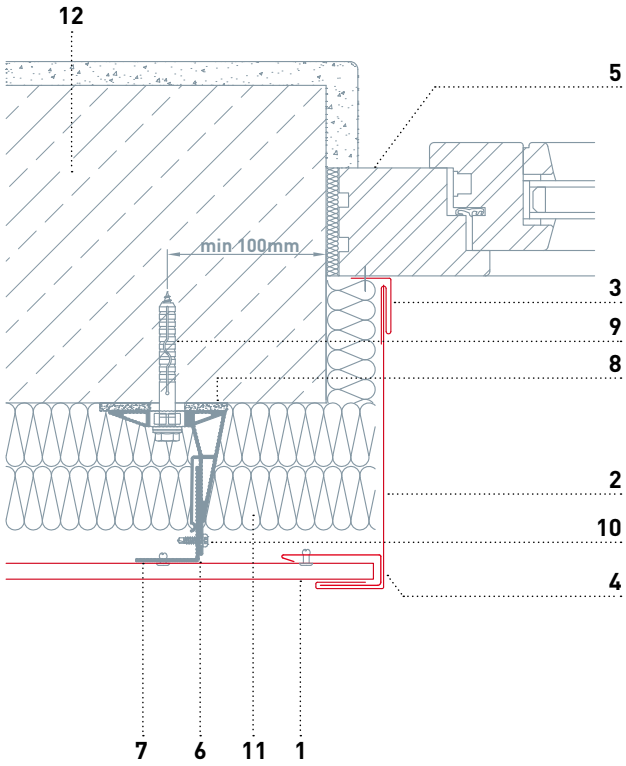

ROZWIĄZANIE KOŃCOWE

1 Attyka
2 Blacha falista PREFA 10/47/2,0 mm
3 Blachy mocujące PREFA do blachy falistej
4 Pas okapowy
5 Opatentowany pas okapowy
6 Blacha perforowana
7 Element dystansowy
8 Profil L 60/40/1,8 pionowy
9 Izolator
10 Kołek uniwersalny
11 Śruba łącząca
12 Fasadowe płyty izolacyjne
13 Mur
14 Profil kieszeniowy

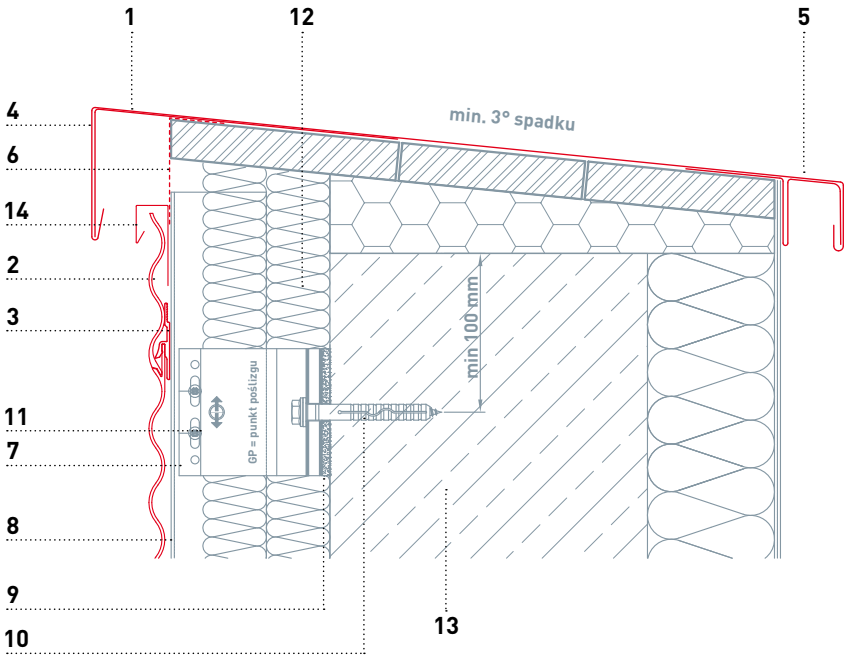

NAROŻNIK ZEWNĘTRZNY

1 Blacha falista PREFA 10/47/2,0 mm
2 Narożnik zewnętrzny PREFA do blach falistych
3 Narożnik zewnętrzny kantowany, wariant 2
4 Narożnik zewnętrzny kantowany, wariant 3
5 Narożnik zewnętrzny kantowany, wariant 4
6 Narożnikowy kątownik łączący
7 Element dystansowy
8 Profil L 60/40/1,8 pionowy
9 Izolator
10 Kołek uniwersalny
11 Śruba łącząca
12 Fasadowe płyty izolacyjne
13 Mur

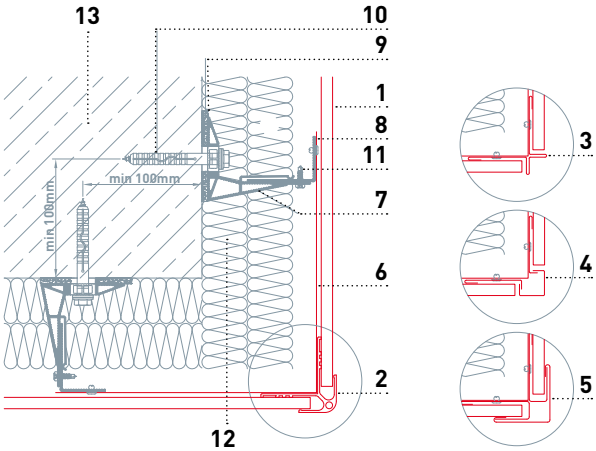

NAROŻNIK WEWNĘTRZNY

1 Blacha falista PREFA 10/47/2,0 mm
2 Narożnik wewnętrzny kantowany, wariant 1
3 Narożnik wewnętrzny kantowany, wariant 2
4 Narożnik wewnętrzny kantowany, wariant 3
5 Narożnik wewnętrzny kantowany, wariant 4
6 Element dystansowy
7 Profil L 60/40/1,8 pionowy
8 Izolator
9 Kołek uniwersalny
10 Śruba łącząca
11 Fasadowe płyty izolacyjne
12 Mur

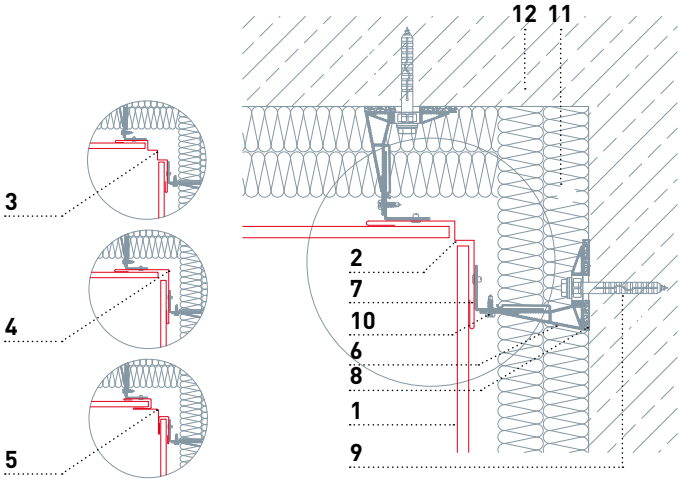

ZASTOSOWANIE PROFILU FALISTEGO PREFA

PIONOWE

WYKOŃCZENIE STARTOWE

1 Blacha falista PREFA 10/47/2,0 mm
2 Okap PREFA
3 Profil cokołowy PREFA
4 Listwy PREFA
5 Element dystansowy
6 Profil L 60/40/1,8 poziomy
7 Izolator
8 Kołek uniwersalny
9 Śruba łącząca
10 Fasadowe płyty izolacyjne
11 Mur

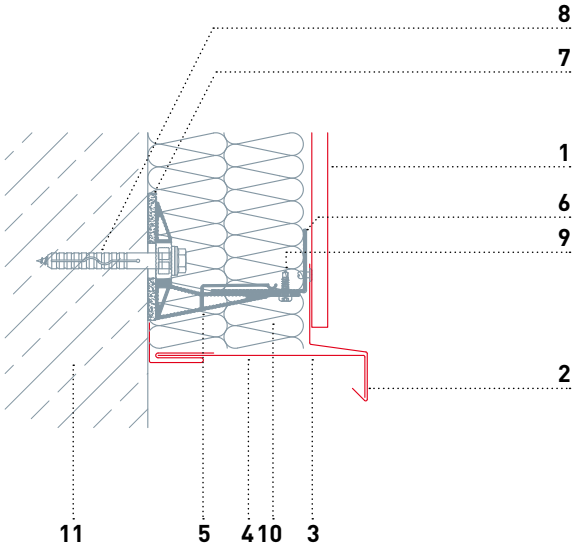

PARAPET OKIENNY

1 Blacha falista PREFA 10/47/2,0 mm
2 Kątownik mocujący kantowany
3 Parapet okienny
4 np. okno drewniane
5 Element dystansowy
6 Profil L 60/40/1,8 poziomy
7 Izolator
8 Kołek uniwersalny
9 Śruba łącząca
10 Fasadowe płyty izolacyjne
11 Mur

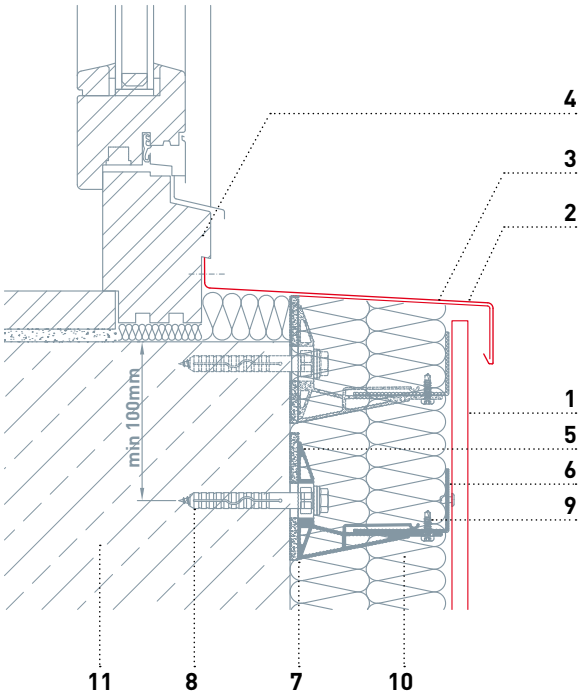

NADPROŻE OKIENNE

1 Blacha falista PREFA 10/47/2,0 mm
2 Listwy wtykane PREFA
3 Profil cokołowy PREFA
4 Okap PREFA
5 Element dystansowy
6 Profil L 60/40/1,8 poziomy
7 Izolator
8 Kołek uniwersalny
9 Śruba łącząca
10 Fasadowe płyty izolacyjne
11 Mur

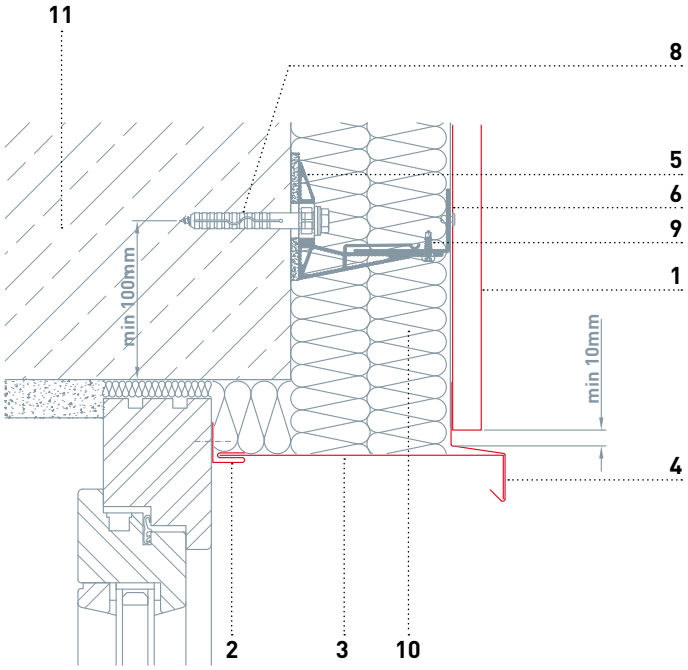

OŚCIEŻA OKIENNE

1 Blacha falista PREFA 10/47/2,0 mm
2 Blachy mocujące PREFA do blach falistych
3 Blacha do ościeży
4 Listwy wtykane PREFA
5 Profil kieszeniowy
6 np. okno drewniane
7 Element dystansowy
8 Profil L 60/40/1,8 poziomy
9 Izolator
10 Kołek uniwersalny
11 Śruba łącząca
12 Fasadowe płyty izolacyjne
13 Mur

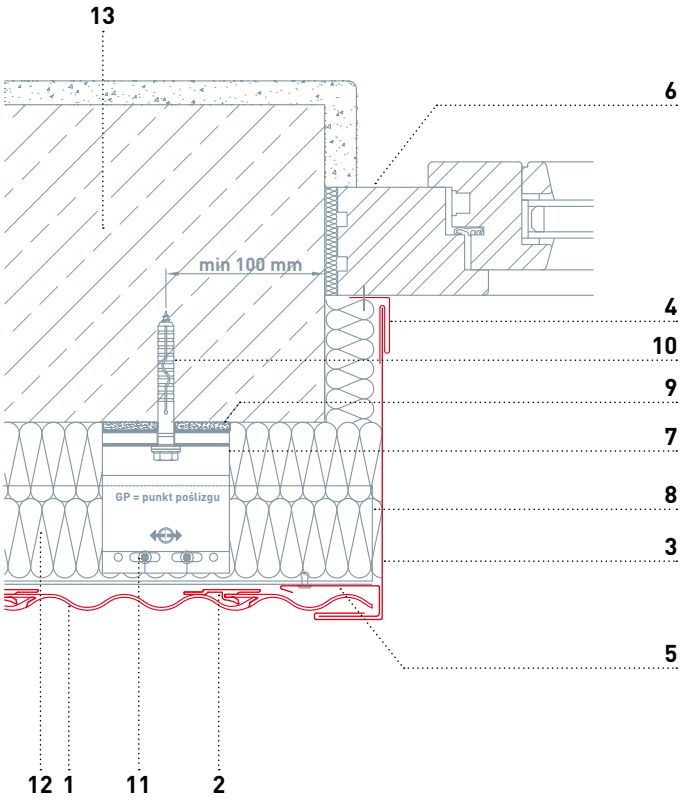

ROZWIĄZANIE KOŃCOWE

1 Attyka
2 Blacha falista PREFA 10/47/2,0 mm
3 Opatentowany pas okapowy
4 Element dystansowy
5 Profil L 60/40/1,8 poziomy
6 Izolator
7 Kołek uniwersalny
8 Śruba łącząca
9 Fasadowe płyty izolacyjne
10 Mur
11 Blacha perforowana
12 Pas okapowy

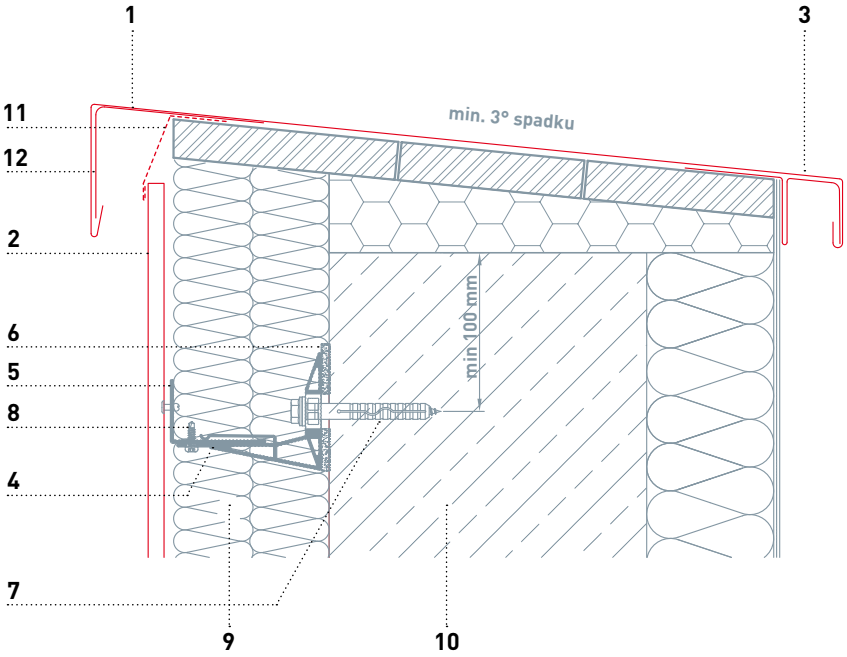

NAROŻNIK ZEWNĘTRZNY

1 Blacha falista PREFA 10/47/2,0 mm
2 Blachy mocujące PREFA do blachy falistej
3 Narożnik zewnętrzny PREFA do blachy falistej
4 Narożnik zewnętrzny kantowany, wariant 2
5 Narożnik zewnętrzny kantowany, wariant 3
6 Narożnik zewnętrzny kantowany, wariant 4
7 Element dystansowy
8 Profil L 60/40/1,8 poziomy
9 Izolator
10 Kołek uniwersalny
11 Śruba łącząca
12 Fasadowe płyty izolacyjne
13 Mur

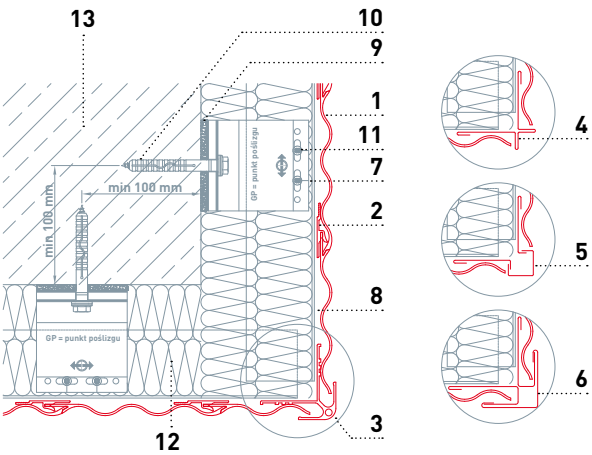

NAROŻNIK WEWNĘTRZNY

1 Blacha falista PREFA 10/47/2,0 mm
2 Profil początkowy PREFA do blach falistych
3 Blachy mocujące PREFA do blach falistych
4 Narożnik wewnętrzny kantowany, wariant 1
5 Narożnik wewnętrzny kantowany, wariant 2
6 Narożnik wewnętrzny kantowany, wariant 3
7 Narożnik wewnętrzny kantowany, wariant 4
8 Element dystansowy
9 Profil L 60/40/1,8 poziomy
10 Izolator
11 Kołek uniwersalny
12 Śruba łącząca
13 Fasadowe płyty izolacyjne
14 Mur

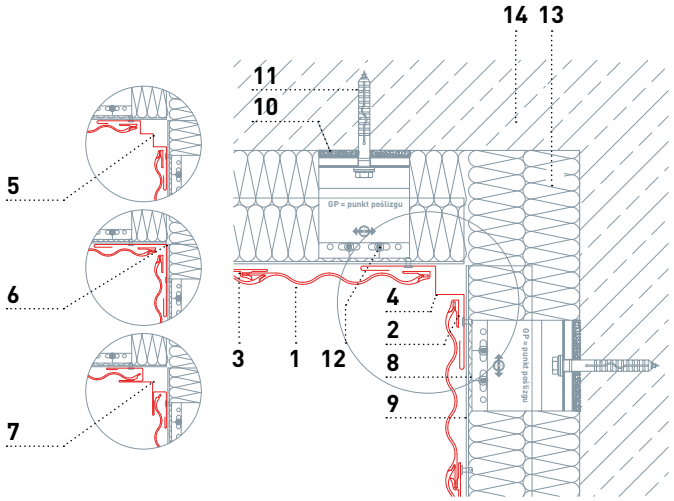

ZASTOSOWANIE ROMBU ŚCIENNEGO PREFA

ROMB ŚCIENNY PREFA 20 X 20 CM

Materiał:
powlekane aluminium, grubość 0,7 mm
dwuwarstwowe lakierowanie proszkowe lub pokrycie proszkowe
Mocowanie:
na gwoździe, śruby
Wielkość:
200 x 200 x 0,7 mm powierzchni krycia
Ciężar:
2,8 kg/m²
Zużycie:
ok. 25 szt./m²

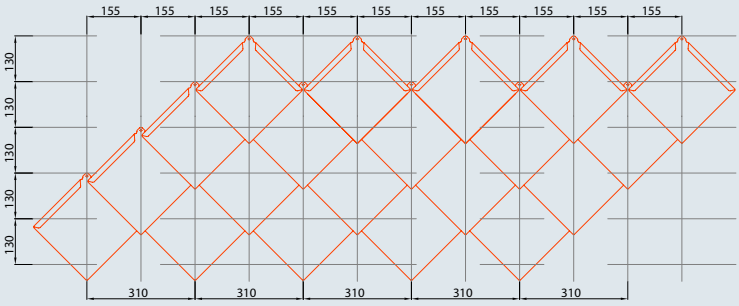

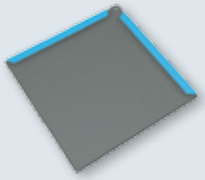

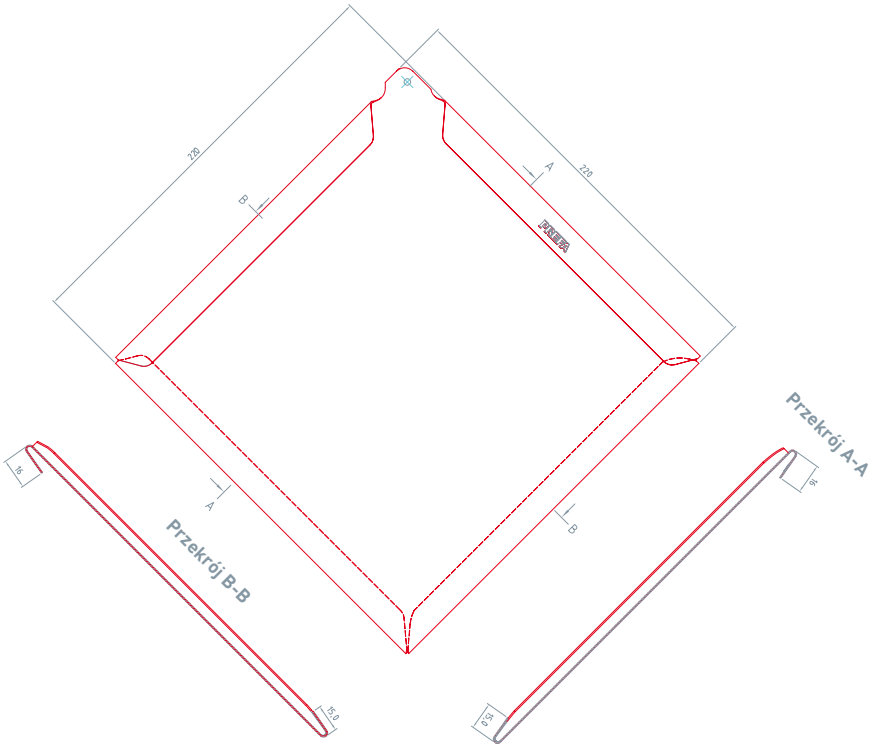

ZASTOSOWANIE ROMBU ŚCIENNEGO PREFA

WYKOŃCZENIE STARTOWE

1 Romby ścienne PREFA
2 Kontrłata
3 Pełne deskowanie min. 24 mm
4 Opatentowany pas okapowy
5 Profil wtykany
6 Blacha perforowana
7 Mur
8 Fasadowe płyty izolacyjne

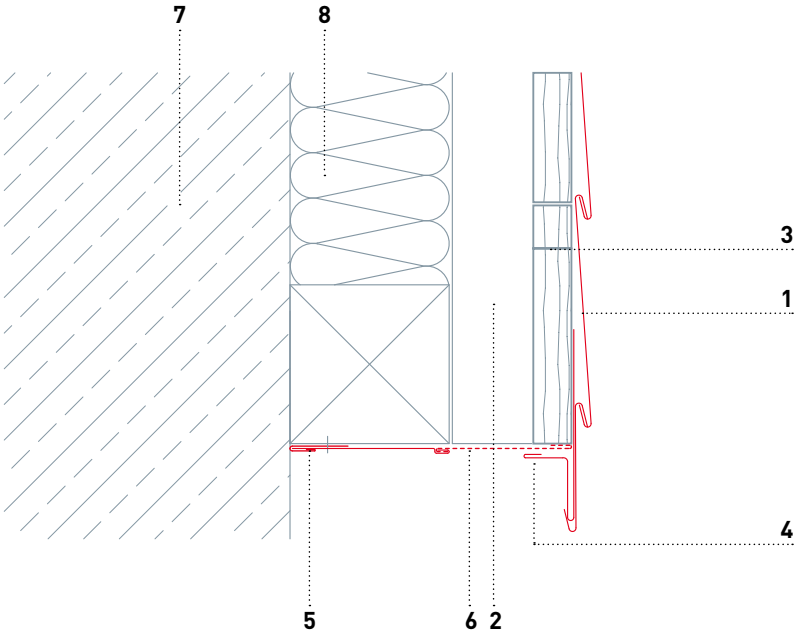

PARAPET OKIENNY

1 Romby ścienne PREFA
2 Kontrłata
3 Pełne deskowanie min. 24 mm
4 Blacha perforowana
5 Kątownik mocujący
6 Parapet okienny
7 Mur
8 Fasadowe płyty izolacyjne

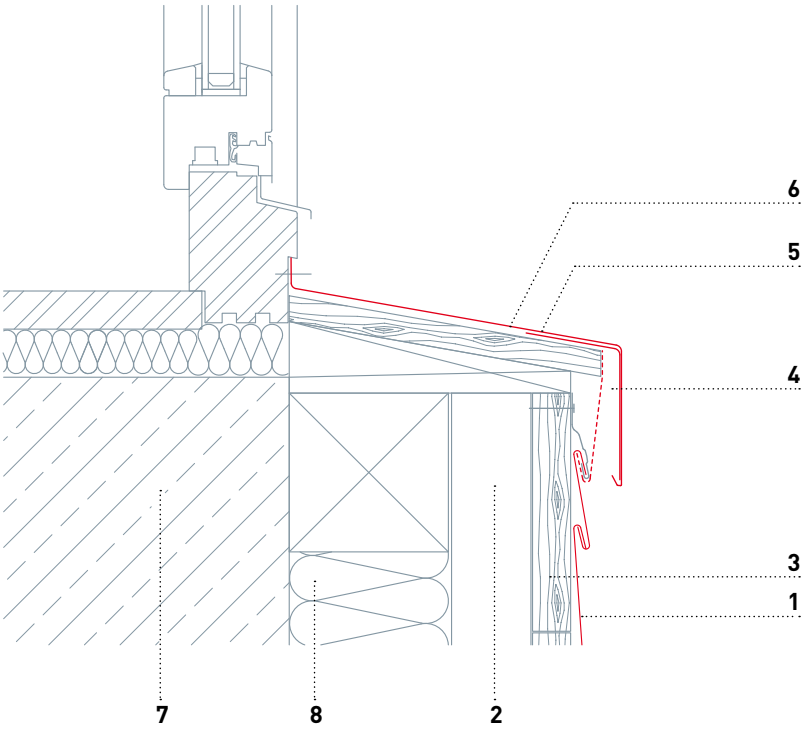

NADPROŻE OKIENNE

1 Romby ścienne PREFA
2 Kontrłata
3 Pełne deskowanie min. 24 mm
4 Opatentowany pas okapowy
5 Profil wtykany
6 Blacha perforowana
7 Taśma uszczelniająca
8 Mur
9 Fasadowe płyty izolacyjne

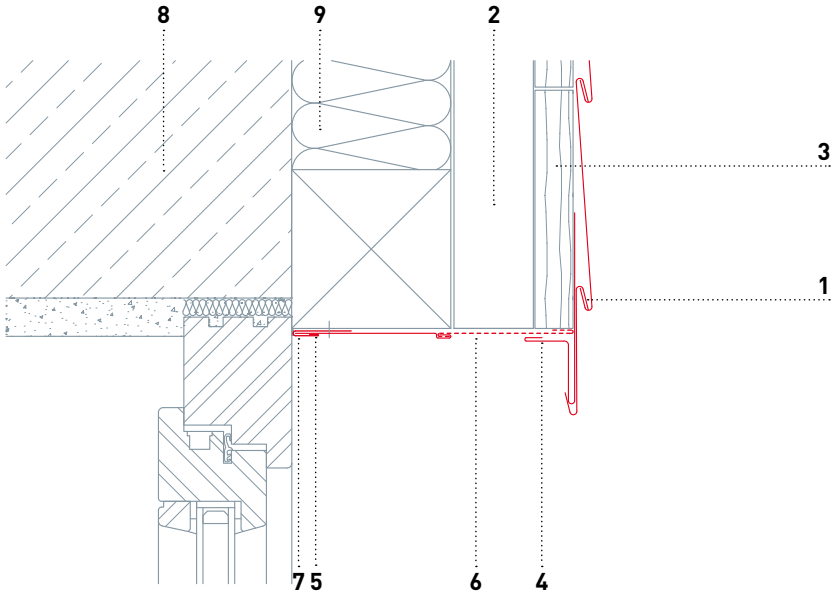

OŚCIEŻA OKIENNE

1 Romby ścienne PREFA
2 Kontrłata
3 Pełne deskowanie min. 24 mm
4 Profil wtykany
5 Pokrycie ościeża
6 Taśma uszczelniająca
7 Mur
8 Fasadowe płyty izolacyjne

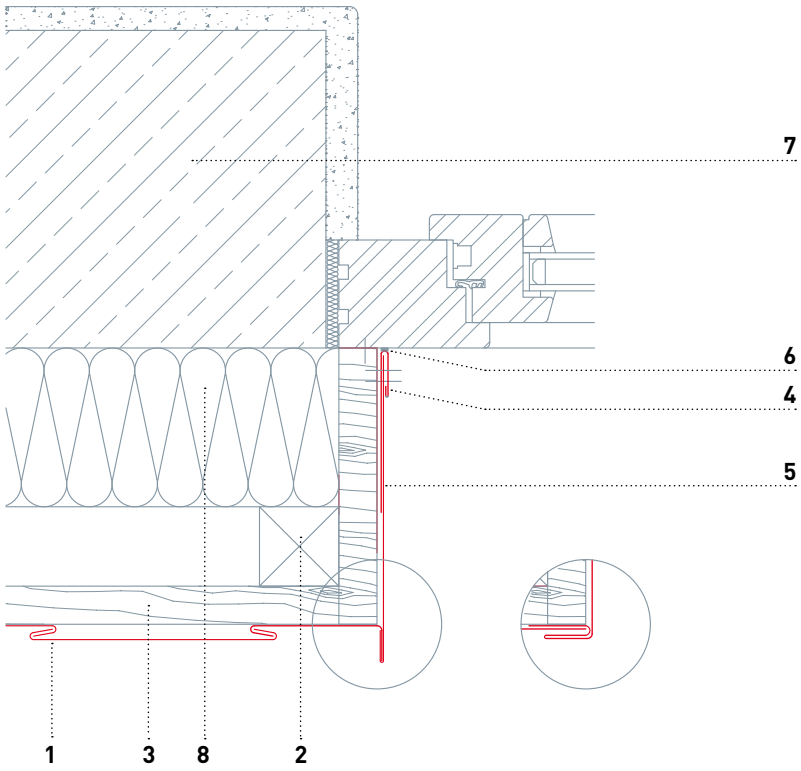

DETAL — ATTYKA

1 Romby ścienne PREFA
2 Kontrłata
3 Pełne deskowanie min. 24 mm
4 Opatentowany pas okapowy
5 Blacha perforowana
6 Attyka
7 Mur
8 Fasadowe płyty izolacyjne

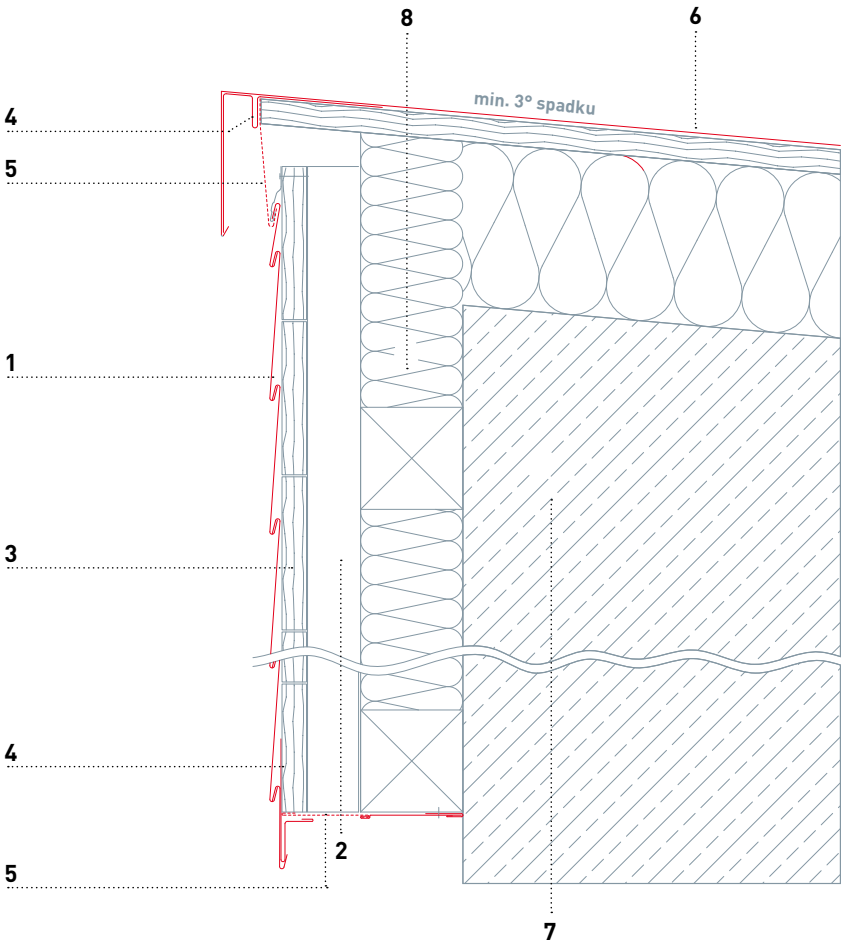

NAROŻNIK ZEWNĘTRZNY

1 Romby ścienne PREFA
2 Kontrłata
3 Pełne deskowanie min. 24 mm
4 Narożnik zewnętrzny
5 Mur
6 Fasadowe płyty izolacyjne

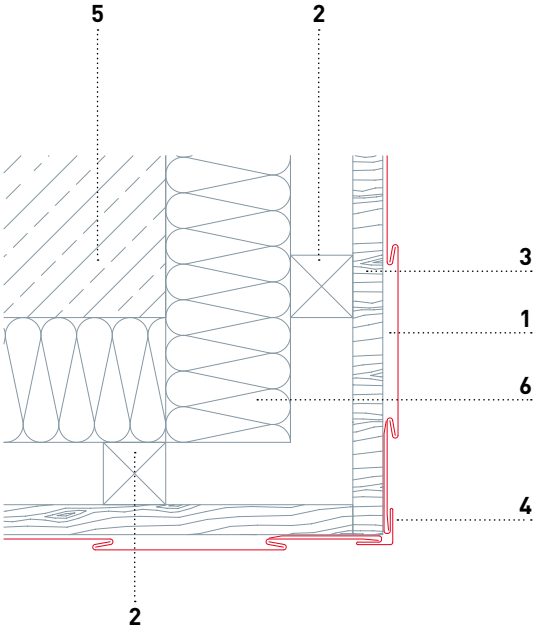

NAROŻNIK WEWNĘTRZNY

1 Romby ścienne PREFA
2 Kontrłata
3 Pełne deskowanie min. 24 mm
4 Narożnik wewnętrzny
5 Mur
6 Fasadowe płyty izolacyjne

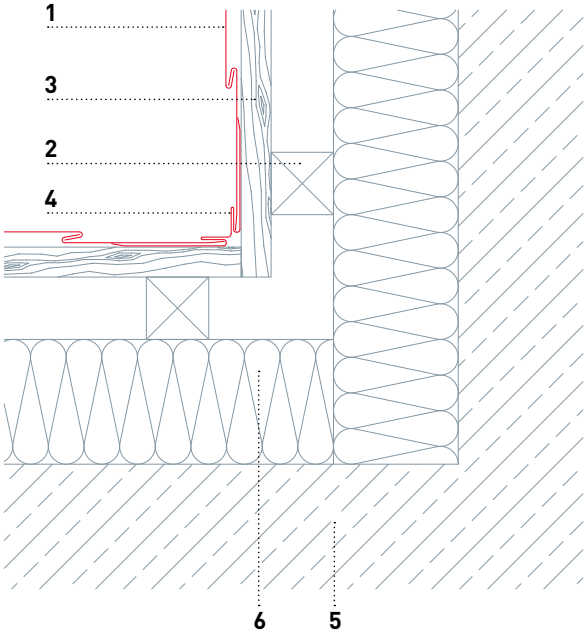

ZASTOSOWANIE PANELI FASADOWYCH PREFA FX.12

PANEL FASADOWY PREFA FX.12

Materiał:
powlekane aluminium,
0,7 mm grubości, dwuwarstwowe malowanie proszkowe

Wielkość:
700 x 420 mm (3,4 szt./m2) i
1400 x 420 mm (1,7 szt./m2) na pokrytej powierzchni

Ciężar:
1 m² = ok. 2,3 kg

Montaż:
na pełnym deskowaniu o grubości min.
24 mm z warstwą rozdzielającą

Mocowanie:
za pomocą śrub lub gwoździ

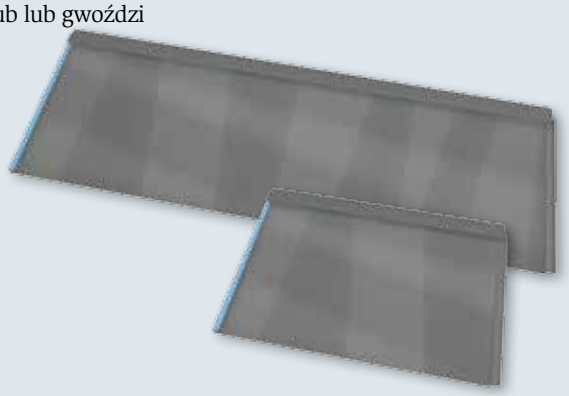

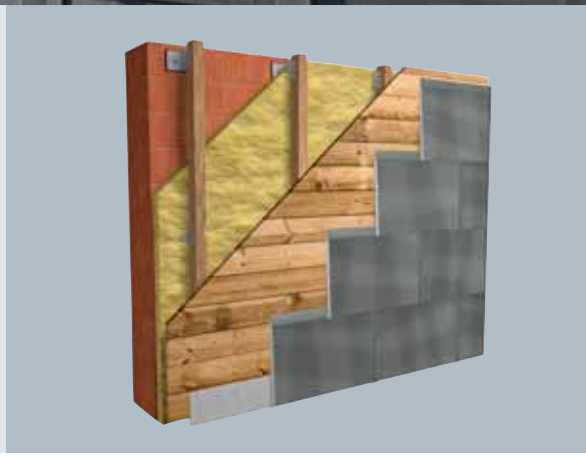

2 formaty do zwykłego przesunięcia styku.
Stosunek dużych i małych paneli = 1:2 szt.
W celu uzyskania niepowtarzalnego wyglądu na całej powierzchni żaden rąbek kątowy nie powinien znajdować się bezpośrednio nad innym (zalecane przesunięcie styku = min. 220 mm).

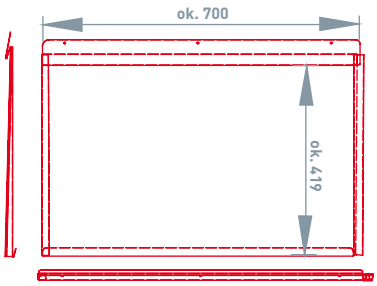

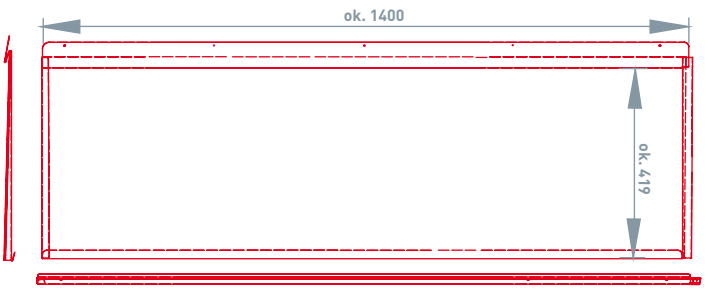

ZASTOSOWANIE PANELI FASADOWY PREFA FX.12

ELEMENTY ATTYKI

1 PREFA FX.12
2 Kontrłata
3 Pełne deskowanie min. 24 mm
4 Opantentowany pas okapowy
5 Blacha perforowana
6 Attyka
7 Mur
8 Fasadowe płyty izolacyjne
Płyta izolacyjna fasady

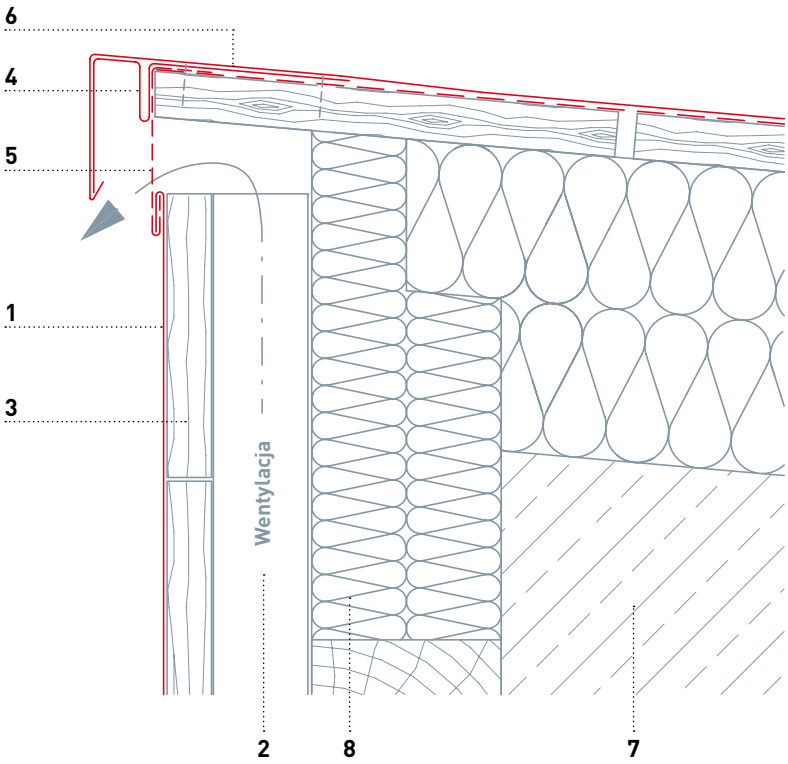

DOLNE PRZYŁĄCZENIE

1 PREFA FX.12
2 Kontrłata
3 Pełne deskowanie min. 24 mm
4 Opantentowany pas okapowy
5 Blacha perforowana
6 Profil wtykany
7 Mur
8 Fasadowe płyty izolacyjne

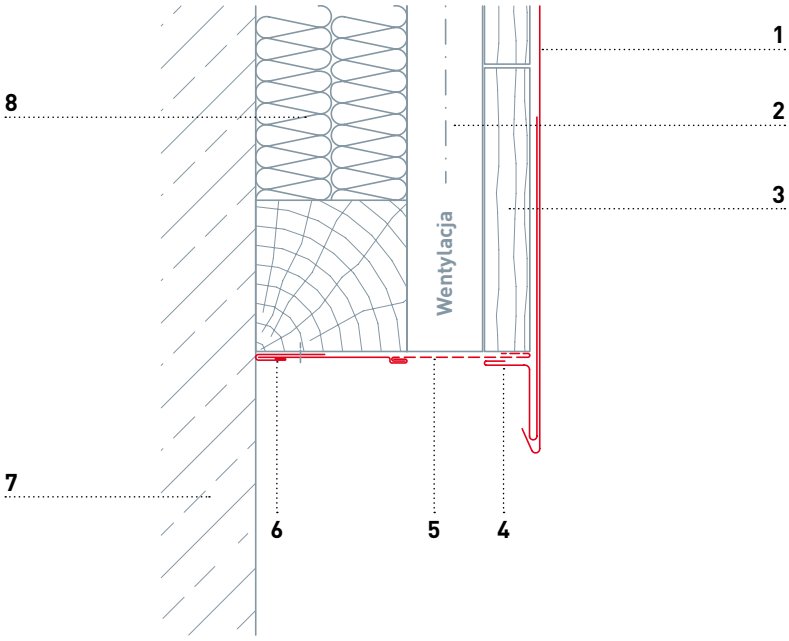

FENSTERSTURZ

1 PREFA FX.12
2 Kontrłata
3 Pełne deskowanie min. 24 mm
4 Okapnik
5 Blacha nadproża okiennego
6 Blacha perforowana
7 Profil wtykany
8 Mur
9 Fasadowe płyty izolacyjne
10 Profil kieszeniowy

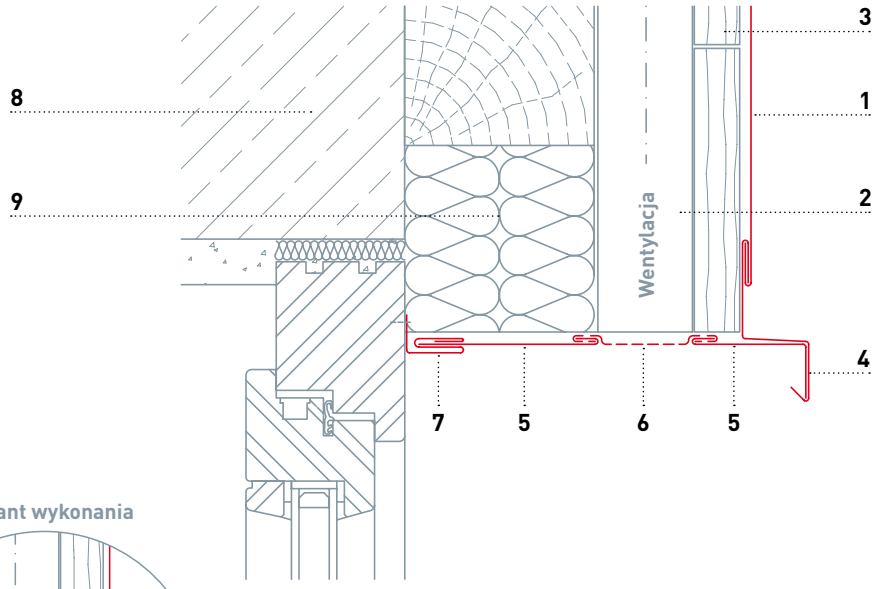

Wariant wykonania

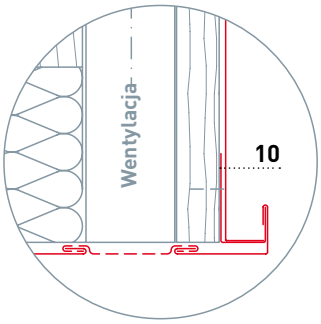

PARAPET

1 PREFA FX.12
2 Kontrłata
3 Pełne deskowanie min. 24 mm
4 Blacha perforowana
5 Kantowany narożnik mocujący
6 Parapet
7 Mur
8 Fasadowe płyty izolacyjne

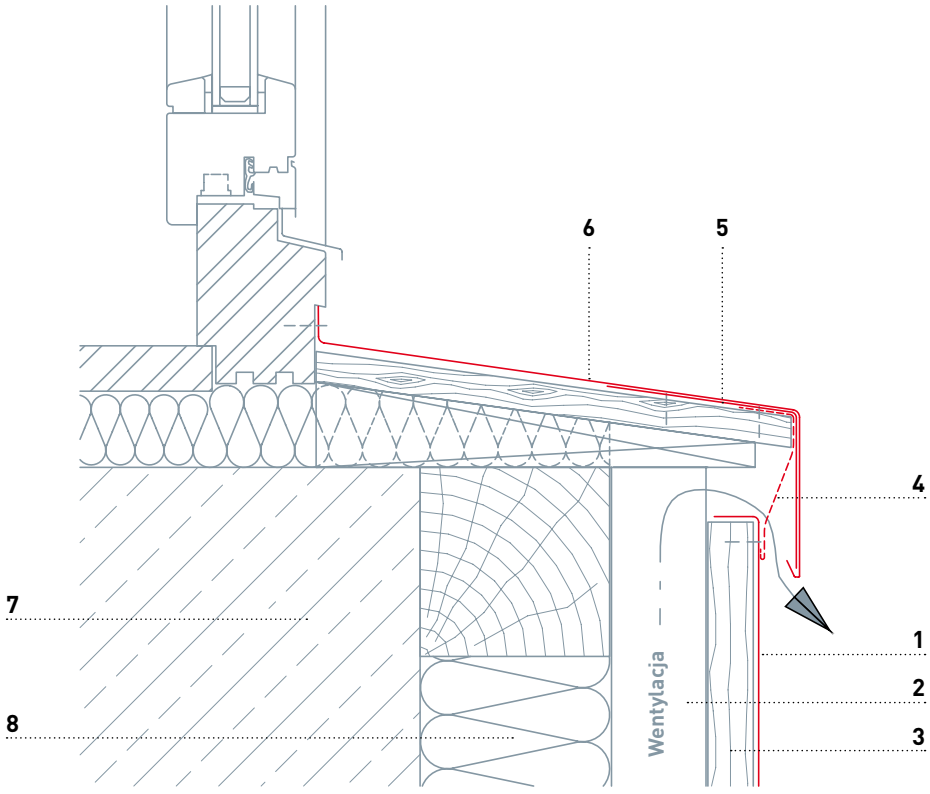

OŚCIEŻA OKIENNE

1 PREFA FX.12
2 Kontrłata
3 Pełne deskowanie min. 24 mm
4 Profil ościeża
5 Listwa wtykowa
6 Mur
7 Fasadowe płyty izolacyjne
8 Profil kieszeniowy
9 Taśma uszczelniająca

Wariant wykonania

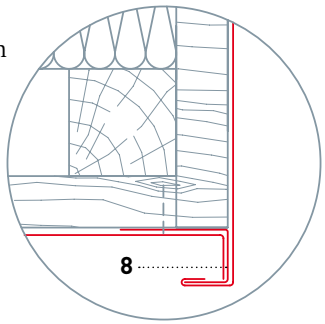

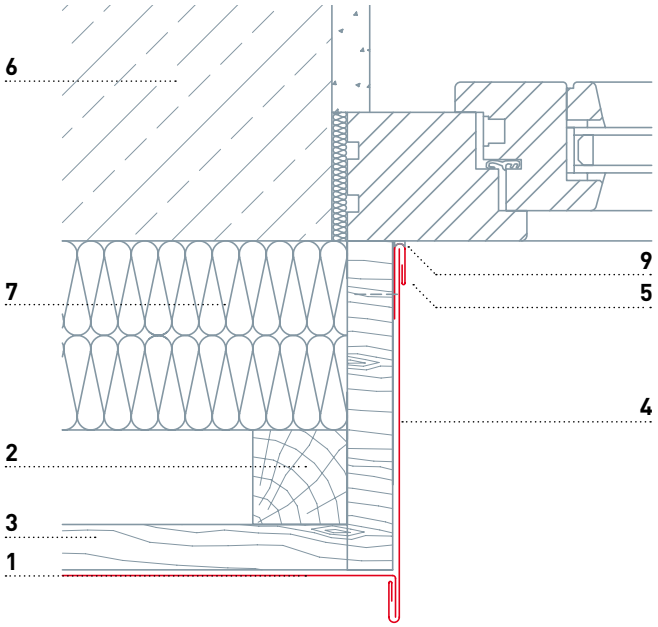

NAROŻNIK ZEWNĘTRZNY

1 PREFA FX.12
2 Kontrłata
3 Pełne deskowanie min. 24 mm
4 Profil kieszeniowy
5 Kątownik narożny zewnętrzny PREFA
6 Mur
7 Fasadowe płyty izolacyjne
8 Kantowany narożnik zewnętrzny

Wariant wykonania

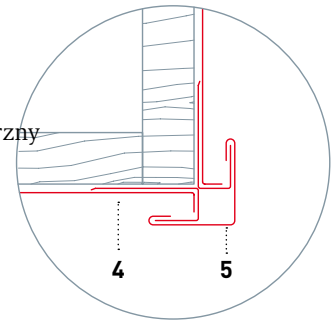

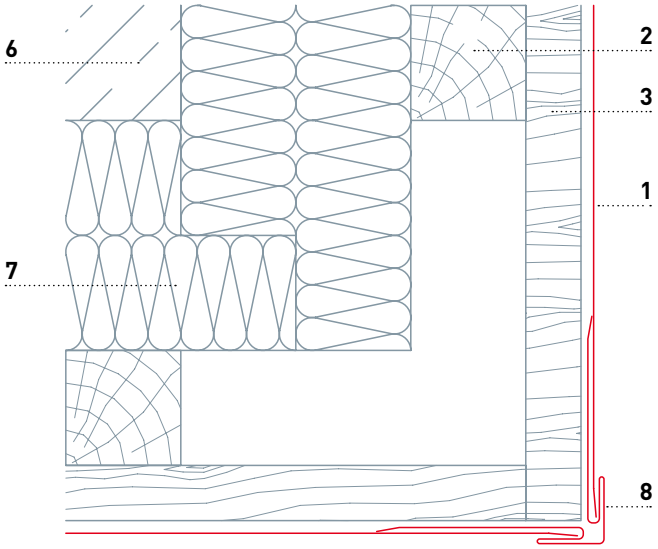

NAROŻNIK WEWNĘTRZNY

1 PREFA FX.12
2 Kontrłata
3 Pełne deskowanie min. 24 mm
4 Kantowany narożnik wewnętrzny
5 Profil kieszeniowy
6 Fasadowe płyty izolacyjne

Wariant wykonania

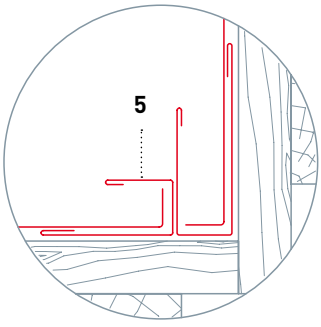

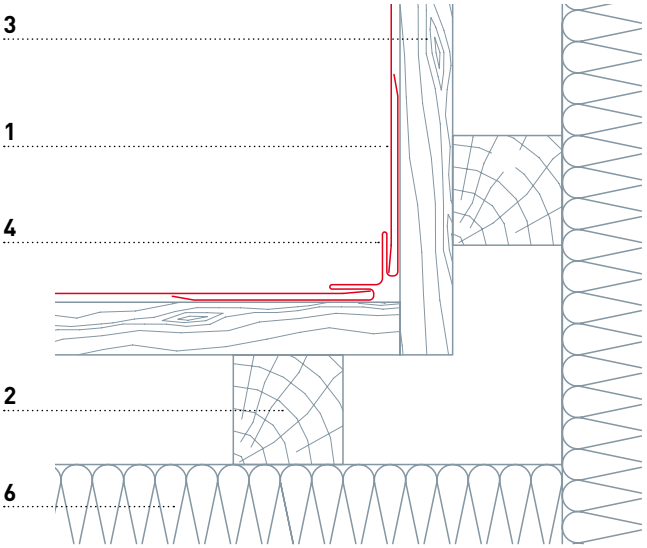

ZASTOSOWANIE KĄTOWEGO RĄBKA STOJĄCEGO PREFA

PREFA PREFALZ

Wymiary:
0,70 x 500 mm (odstęp między liniami symetrii rąbków 430 mm)
0,70 x 1000 mm (pas zapasowy)
Stop:
EN 573
Jakość blachy:
EN 1396
Wielkości standardowe (dla szerokości pasa 500 mm):
60 kg (Ø wewn. = 320 mm) ok. 63 mb
500 kg (Ø wewn. = 500 mm) ok. 529 mb

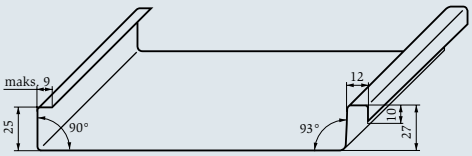

prefalz®

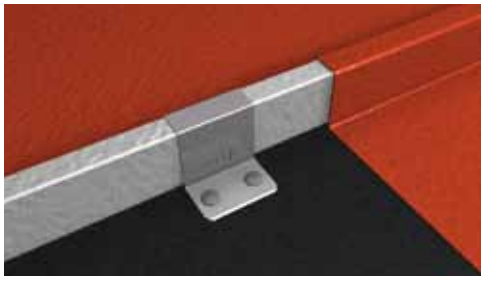

ZASTOSOWANIE KĄTOWEGO RĄBKA STOJĄCEGO PREFA

POZIOME

WYKOŃCZENIE STARTOWE

1 Elewacja z kątowym rąbkiem stojącym PREFALZ
2 Kontrłata
3 Pełne deskowanie min. 24 mm (ukośne)
4 Opatentowany pas okapowy
5 Profil wtykany
6 Blacha perforowana
7 Mur
8 Fasadowe płyty izolacyjne

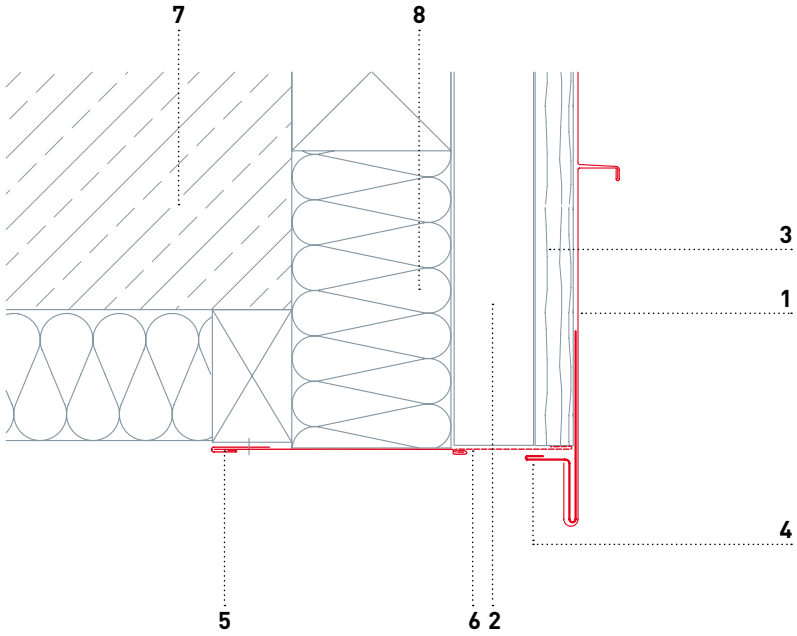

PARAPET OKIENNY

1 Elewacja z kątowym rąbkiem stojącym PREFALZ
2 Kontrłata
3 Pełne deskowanie min. 24 mm (ukośne)
4 Blacha perforowana
5 Pas mocujący
6 Kątownik mocujący
7 Parapet okienny
8 Mur
9 Fasadowe płyty izolacyjne

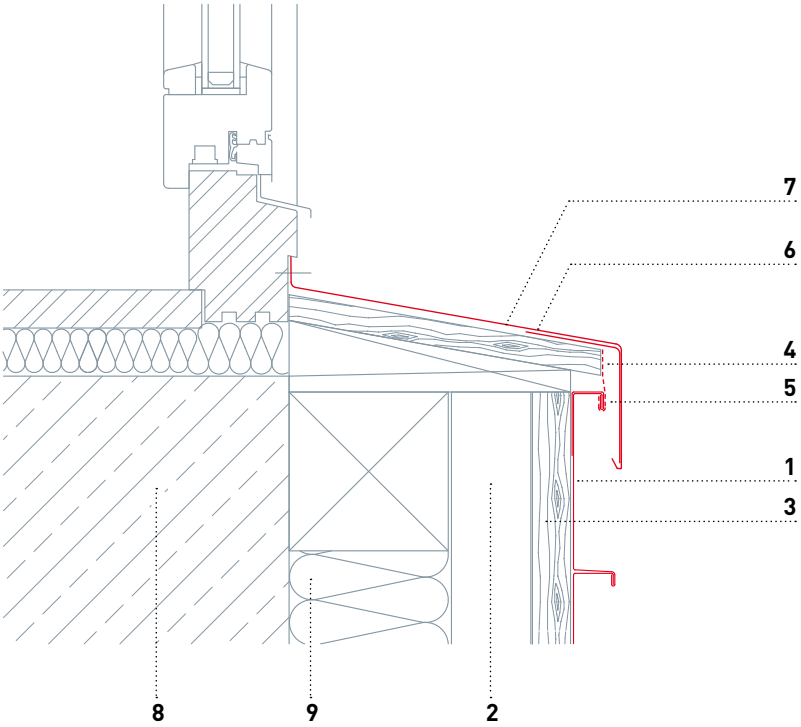

NADPROŻE OKIENNE

1 Elewacja z kątowym rąbkiem stojącym PREFALZ
2 Kontrłata
3 Pełne deskowanie min. 24 mm (ukośne)
4 Opatentowany pas okapowy lub płyta OSB
5 Profil wtykany
6 Blacha perforowana
7 Taśma uszczelniająca
8 Mur
9 Fasadowe płyty izolacyjne

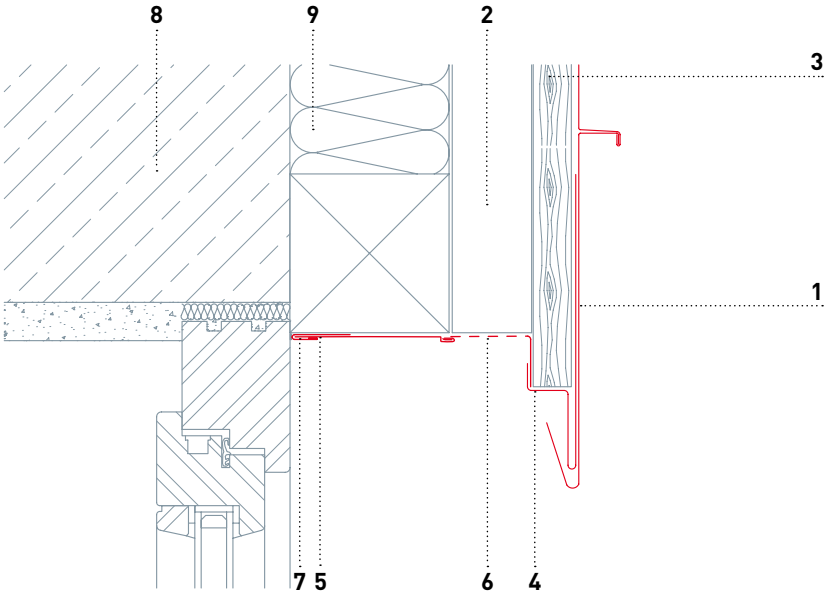

OŚCIEŻA OKIENNE

1 Elewacja z kątowym rąbkiem stojącym PREFALZ
2 Kontrłata
3 Pełne deskowanie min. 24 mm (ukośne) lub płyt OSB
4 Pokrycie ościeża
5 Profil wtykany
6 Taśma uszczelniająca
7 Mur
8 Fasadowe płyty izolacyjne

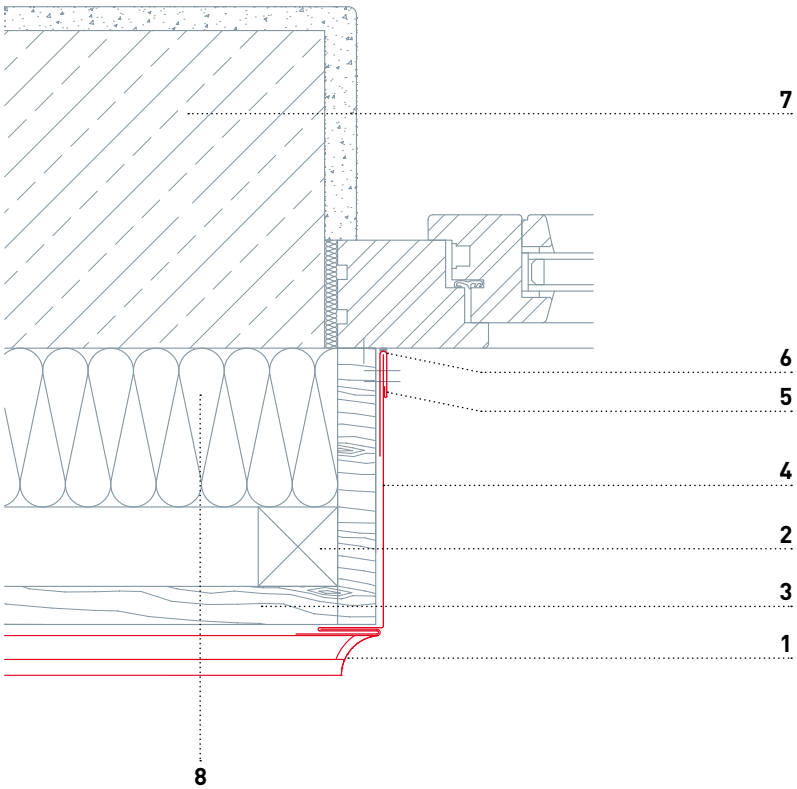

WYKOŃCZENIE STARTOWE

1 Elewacja z kątowym rąbkiem stojącym PREFALZ
2 Kontrłaty
3 Pełne deskowanie min. 24 mm (ukośne) lub płyta OSB
4 Opatentowany pas okapowy
5 Blacha perforowana
6 Attyka
7 Mur
8 Elewacyjne płyty izolacyjne

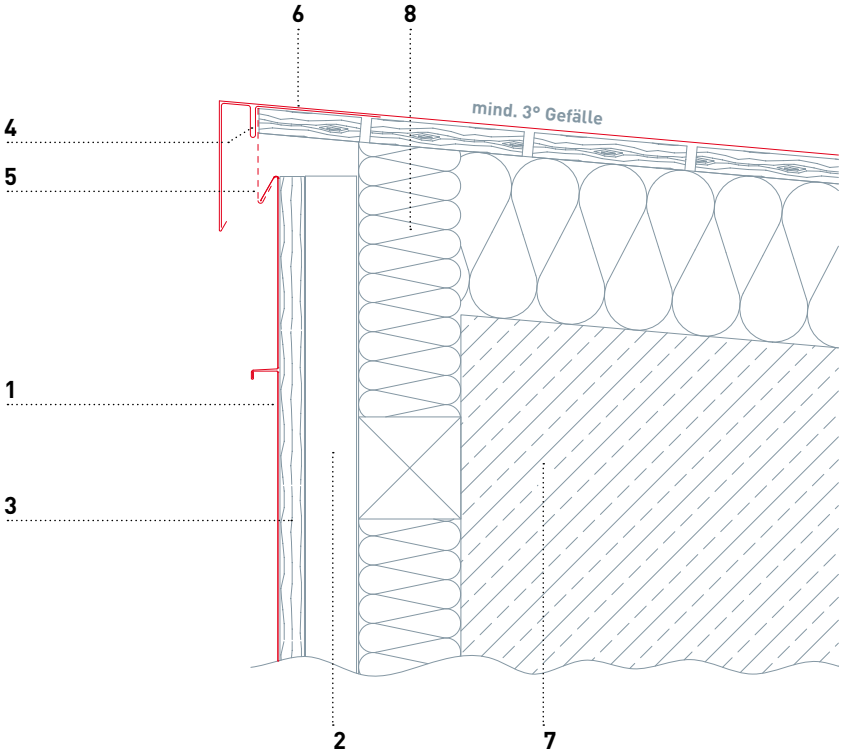

NAROŻNIK ZEWNĘTRZNY

1 Elewacja z kątowym rąbkiem stojącym PREFALZ
2 Kontrłata
3 Pełne deskowanie min. 24 mm (ukośne) lub płyta OSB
4 Narożnik zewnętrzny
5 Mur
6 Fasadowe płyty izolacyjne

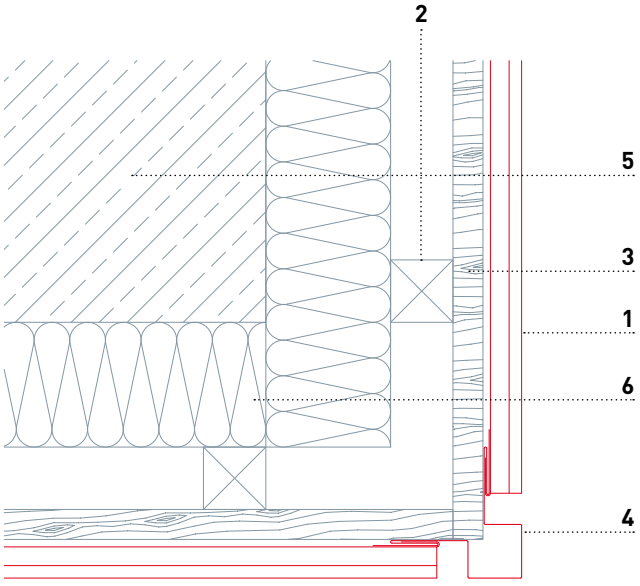

NAROŻNIK WEWNĘTRZNY

1 Elewacja z kątowym rąbkiem stojącym PREFALZ
2 Kontrłata
3 Pełne deskowanie min. 24 mm (ukośne) lub płyta OSB
4 Narożnik wewnętrzny
5 Mur
6 Fasadowe płyty izolacyjne

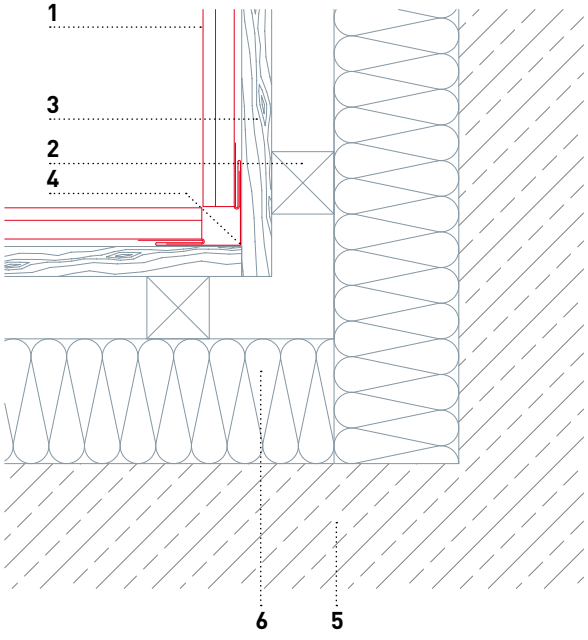

ZASTOSOWANIE KĄTOWEGO RĄBKA STOJĄCEGO PREFA

PIONOWE

WYKOŃCZENIE STARTOWE

1 Elewacja z kątowym rąbkiem stojącym PREFALZ
2 Kontrłata
3 Pełne deskowanie min. 24 mm (ukośne) lub płyt OSB
4 Opatentowany pas okapowy
5 Profil wtykany
6 Blacha perforowana
7 Mur
8 Fasadowe płyty izolacyjne

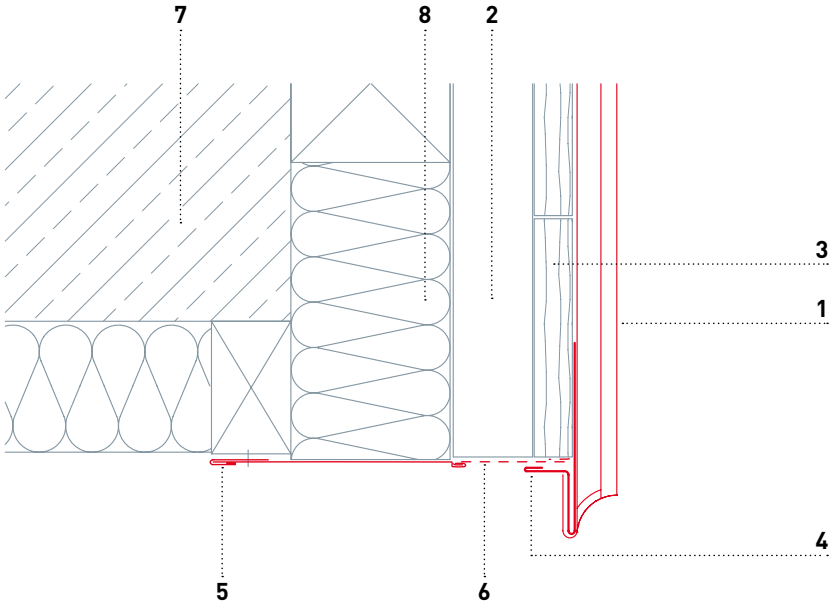

PARAPET OKIENNY

1 Elewacja z kątowym rąbkiem stojącym PREFALZ
2 Kontrłata
3 Pełne deskowanie min. 24 mm (ukośne) lub płyt OSB
4 Blacha perforowana
5 Kątownik mocujący
6 Parapet okienny
7 Mur
8 Fasadowe płyty izolacyjne

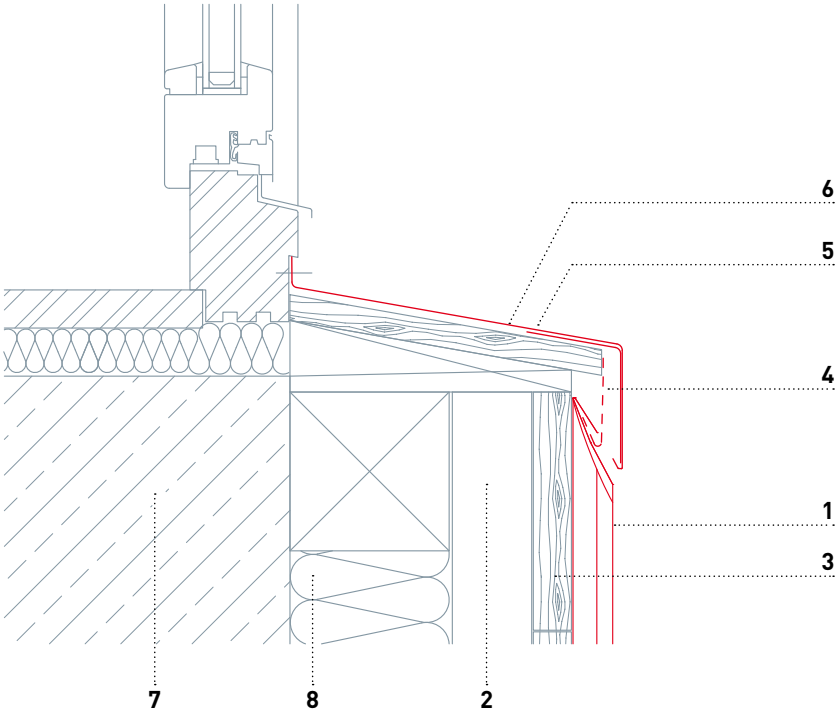

NADPROŻE OKIENNE

1 Elewacja z kątowym rąbkiem stojącym PREFALZ
2 Kontrłata
3 Pełne deskowanie min. 24 mm (ukośne) lub płyt OSB
4 Opatentowany pas okapowy
5 Profil wtykany
6 Blacha perforowana
7 Taśma uszczelniająca
8 Mur
9 Fasadowe płyty izolacyjne

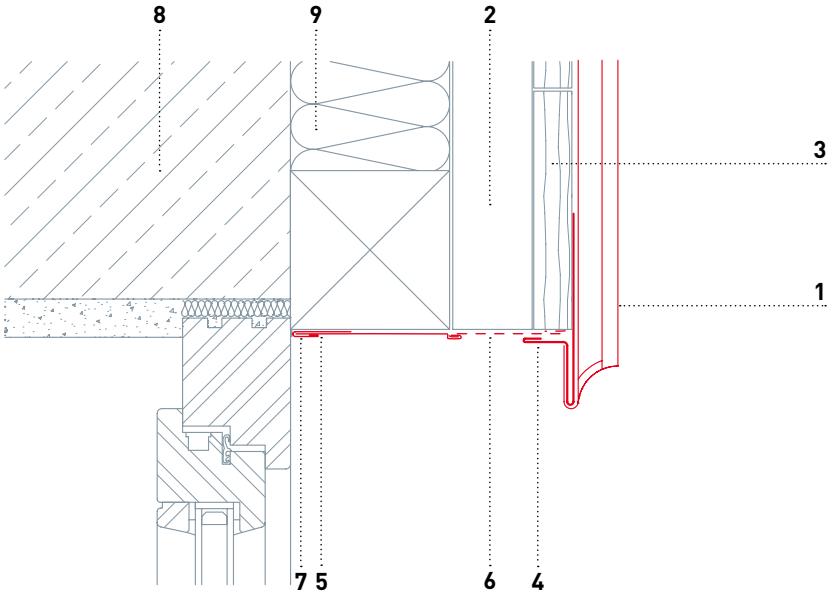

OŚCIEŻA OKIENNE

1 Elewacja z kątowym rąbkiem stojącym PREFALZ
2 Kontrłata
3 Pełne deskowanie min. 24 mm (ukośne) lub płyt OSB
4 Pokrycie ościeża
5 Profil wtykany
6 Taśma uszczelniająca
7 Mur
8 Fasadowe płyty izolacyjne

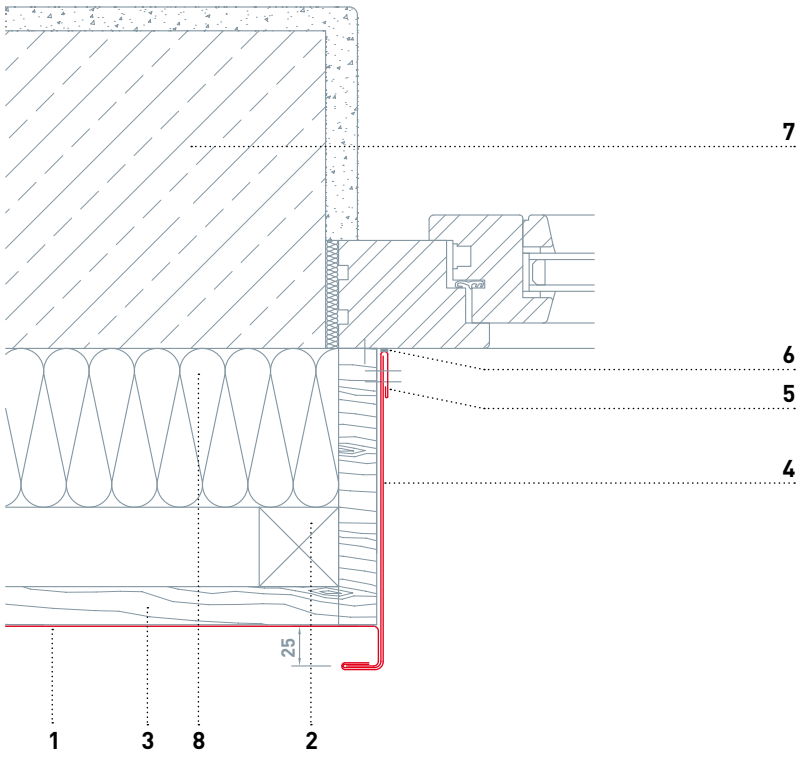

ROZWIĄZANIE KOŃCOWE

1 Elewacja z kątowym rąbkiem stojącym PREFALZ
2 Kontrłata
3 Pełne deskowanie min. 24 mm (ukośne) lub płyt OSB
4 Opatentowany pas okapowy
5 Blacha perforowana
6 Attyka
7 Mur
8 Fasadowe płyty izolacyjne

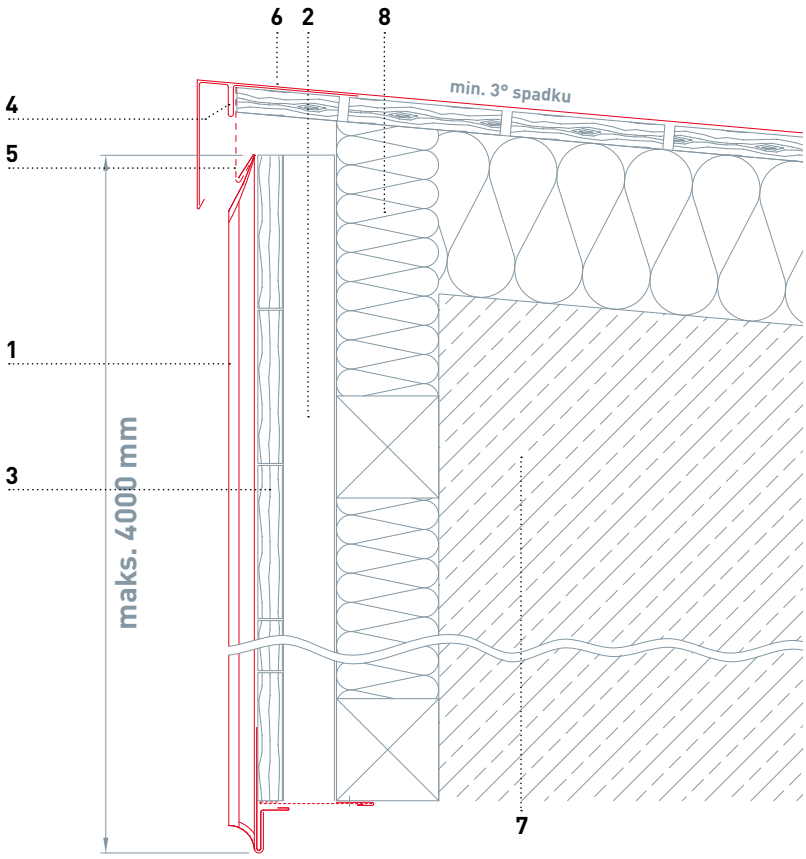

NAROŻNIK ZEWNĘTRZNY/WEWNĘTRZNY

1 Elewacja z kątowym rąbkiem stojącym PREFALZ
2 Kontrłata
3 Pełne deskowanie min. 24 mm (ukośne) lub płyt OSB
4 Pas samoprzylepny
5 Narożnik zewnętrzny
6 Mur
7 Fasadowe płyty izolacyjne

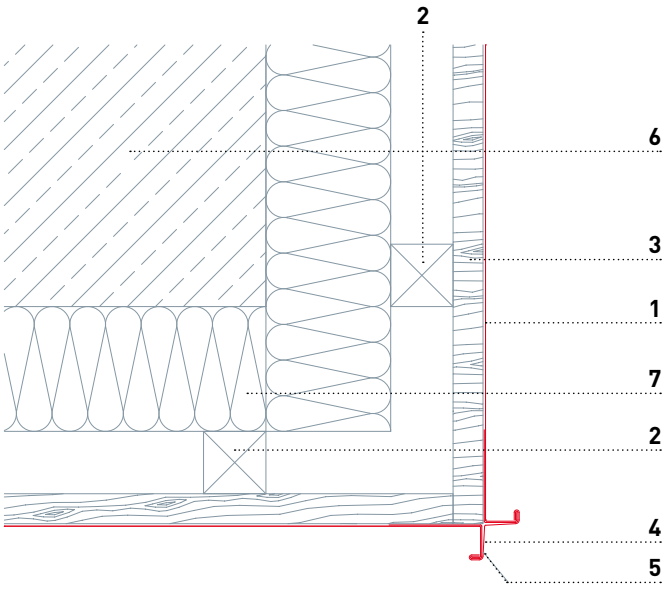

1 Elewacja z kątowym rąbkiem stojącym PREFALZ
2 Kontrłata
3 Pełne deskowanie min. 24 mm (ukośne) lub płyt OSB
4 Pokrycie PREFALZ
5 Mur
6 Fasadowe płyty izolacyjne

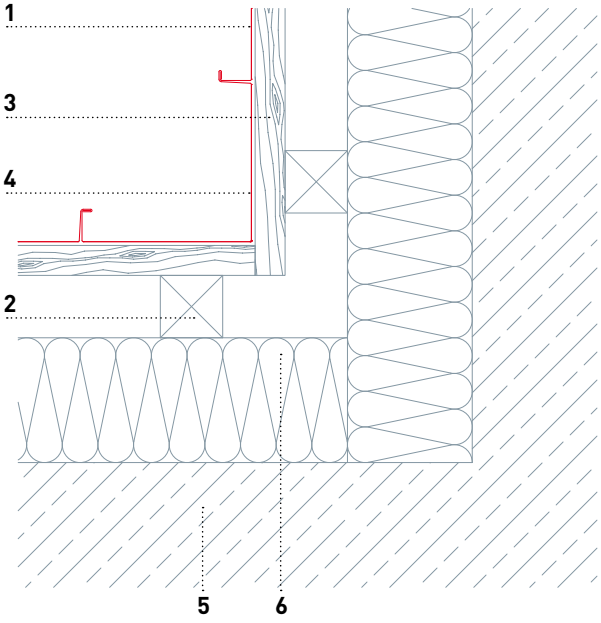

DACH
MOCNY JAK BYK!

GRUPA PREFA

AUSTRIA 3182 Marktl/Lilienfeld
T + 43 2762 502-0, **E** office.at@prefa.com

NIEMCY 98634 Wasungen
T + 49 36941 785-0, **E** office.de@prefa.com

NIEMCY 50739 Kolonia
T + 49 221 700 919-0, **E** office.de@prefa.com

SZWAJCARIA 9230 Flawil
T + 41 71 952 68 19, **E** office.ch@prefa.com

WŁOCHY 39100 Bozen
T + 39 0471 068680, **E** office.it@prefa.com

REPUBLIKA CZESKA 102 21 Praga
T + 420 281 017 110, **E** office.cz@prefa.com

WĘGRY 2040 Budaörs
T + 36 23 511 670, **E** office.hu@prefa.com

POLSKA 02-295 Warszawa
T + 48 22 720 62 90, **E** office.pl@prefa.com

www.prefa.com

10 ZALET DACHÓW PREFA

- ! WIATROODPORNOŚĆ
- ! ODPORNOŚĆ NA KOROZJĘ
- ! TRWAŁOŚĆ
- ! LEKKOŚĆ
- ! ESTETYKA
- ! TRWAŁOŚĆ KOLORU
- ! OPTYMALNE ROZWIĄZANIE DO RENOWACJI
- ! KOMPLETNY SYSTEM
- ! OCHRONA ŚRODOWISKA
- ! 40 LAT GWARANCJI!

GRUPA PREFA MA PRZEDSTAWICIELI W NASTĘPUJĄCYCH KRAJACH:
Austria, Niemcy, Szwajcaria, Włochy, Holandia, Belgia, Luksemburg, Dania, Republika Czeska, Słowacja, Węgry, Polska, Słowenia, Chorwacja, Estonia, Łotwa, Litwa, Rosja

Zastrzega się możliwość wystąpienia błędów drukarskich i wprowadzanie zmian. Rozbieżności kolorów wynikają z właściwości druku.

04.2012 | PL